AVOSDIM

KIT AXE MOTORISE POUR VOLET ROULANT RENOVATION
axe Ø 60mm

Cher client,

Vous venez d'acquérir ce kit axe motorisé pour volet roulant, qui, nous l'espérons, vous donnera entière satisfaction.
La mise en oeuvre est simple, l'outillage nécessaire est limité à quelques outils courants.

Important : Nous avons apporté le plus grand soin à la notice de montage afin que vous ne rencontriez aucune difficulté. C'est pourquoi nous vous recommandons de la suivre point par point.

Notre matériel est garanti contre tout vice de fabrication. **Cependant notre responsabilité ne saurait être engagée en cas d'erreur de montage de votre part.**

Cette notice se compose de différentes parties:

- Dépose de l'ancien mécanisme **page 2**
- Nomenclature **page 4**
- Mise à dimension de l'axe **page 5**
- Montage du nouvel axe motorisé **page 6**
- Le réglage des butées **page 8**
- Foire aux questions et Astuces **page 10**

DÉPOSE DE L'ANCIEN MÉCANISME

1 Retirer la partie amovible de votre coffre de volet roulant.

Il est possible que l'axe à remplacer dispose d'un ressort de compensation (destiné à faciliter la manoeuvre existante). Pour démonter cet axe, il faudra détendre le ressort pour éviter tout accident corporel / matériel.

- Cas N°1 = mon axe dispose d'un ressort de compensation.
- Cas N°2 = mon axe ne dispose pas de ressort.

Cas N° 1 :

a Volet roulant remonté, le faire descendre en comptant le nombre de tours effectués par la manivelle.

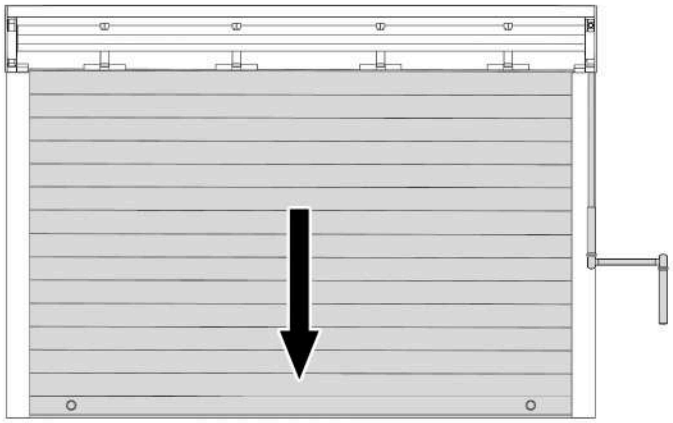

b Détacher le volet roulant de son axe, en prenant soin de repérer le sens d'enroulement du tablier.

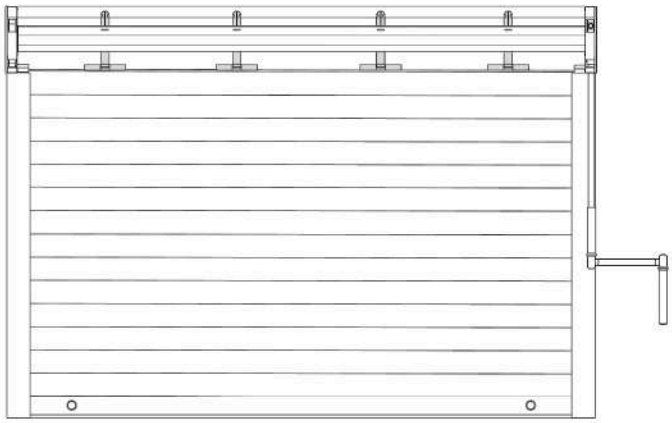

c Détendre le ressort avec la manivelle: tourner en sens contraire (montée) la manivelle du nombre de tours repérés à l'étape A.

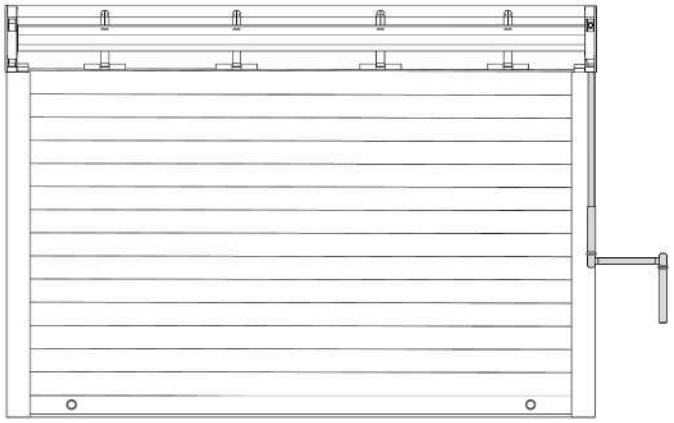

d Enlever la manivelle, puis démonter le passe caisson.

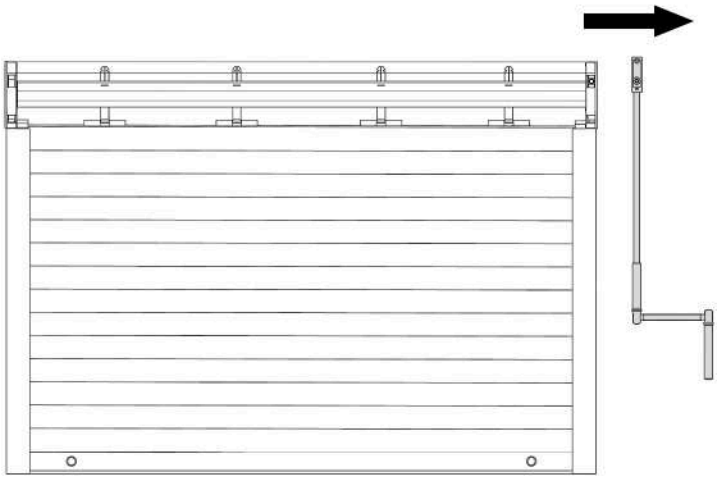

Cas N° 2 :

a Descendre le volet roulant.

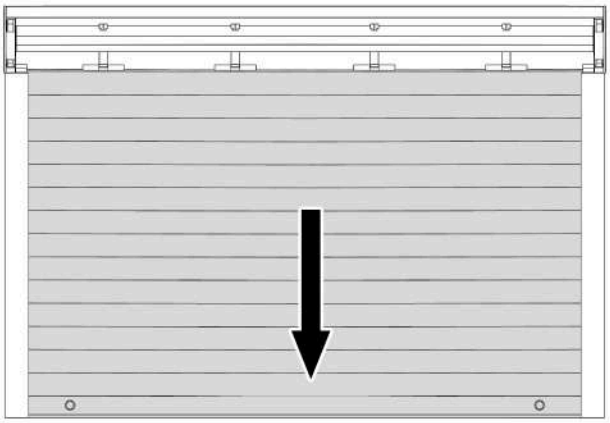

b Détacher le volet roulant de son axe, en prenant soin de repérer le sens d'enroulement du tablier.

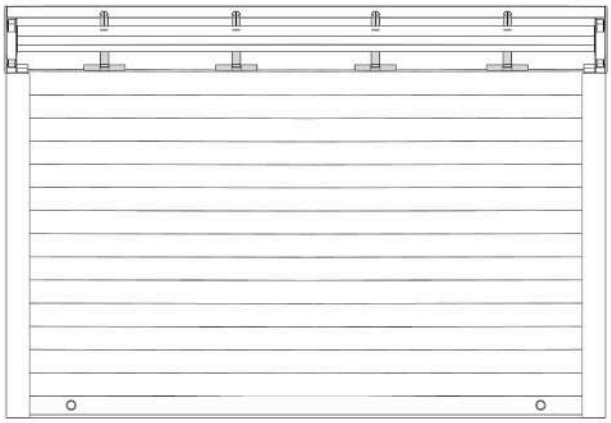

2 Désolidariser l'axe de l'embout de tube (il peut être vissé ou rifté selon le fabricant).

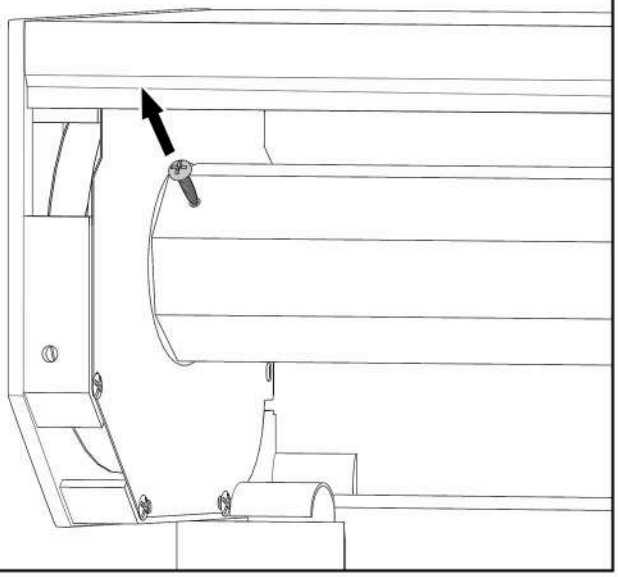

3 Dévisser les contre-plaques et les faire glisser vers le centre de l'axe.

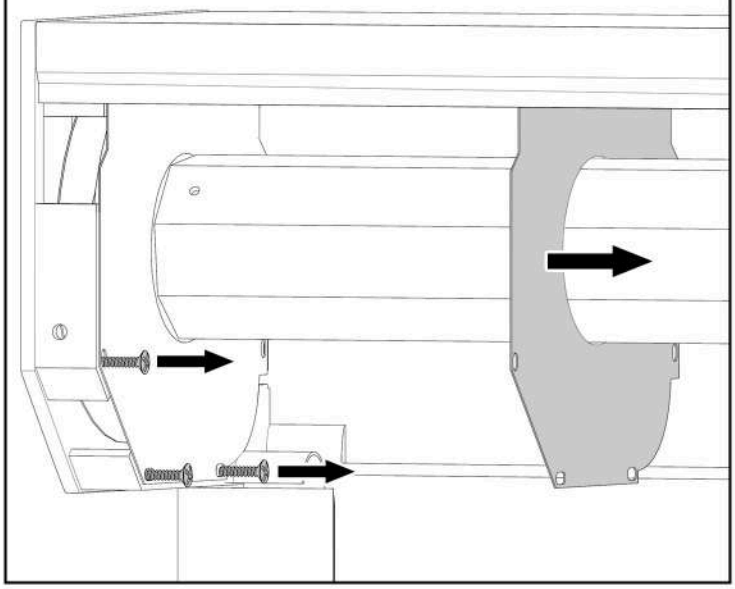

4

Si manoeuvre sangle, démonter le boitier enrouleur du mur et enlever la sangle de la flasque de guidage (tourner l'axe sur lui même pour atteindre le point de fixation).

Si manoeuvre avec axe compensé, faire attention lors de la dépose de l'axe, celui-ci pourrait avoir encore un peu de tension et tourner sur lui même. Pour éviter tout incident, le retirer à deux personnes, l'une retire l'axe complet pendant que l'autre retient l'axe (s'il venait à tourner).

Emboiter l'axe à fond sur l'embout de tube, puis enlever l'ensemble.

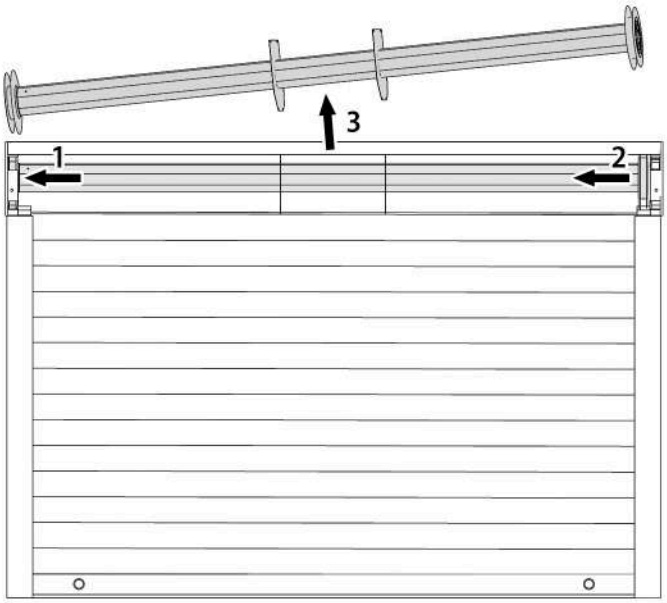

5 Relever le tablier et retirer les attaches tablier.

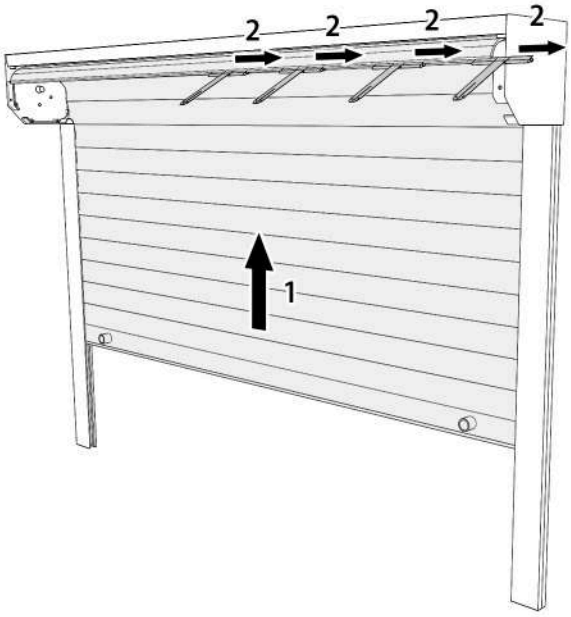

LES DIFFÉRENTES PIÈCES

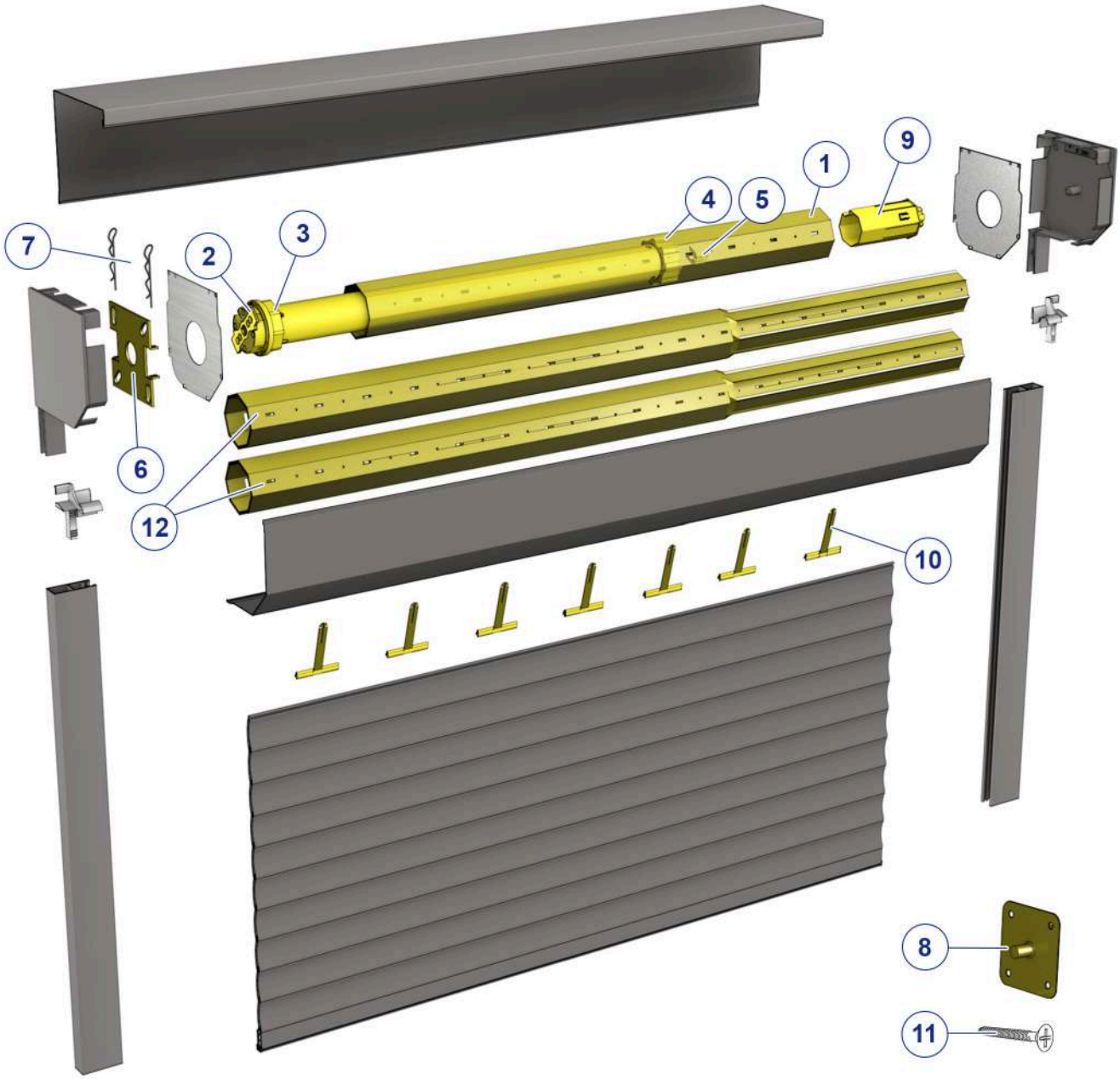

1	Axe	7	Goupilles support moteur (x2)
2	Moteur	8	Plaque pivot
3	Adaptation moteur - couronne	9	Embout de tube
4	Adaptation moteur - roue	10	Attache tablier (x3 à x7 selon configuration)
5	Goupille noire	11	Vis autoforeuse
6	Support moteur	12	Axe télescopique (0,1 ou 2 selon configuration)

MISE À DIMENSION DE L'AXE

6 Mise en place de la couronne.

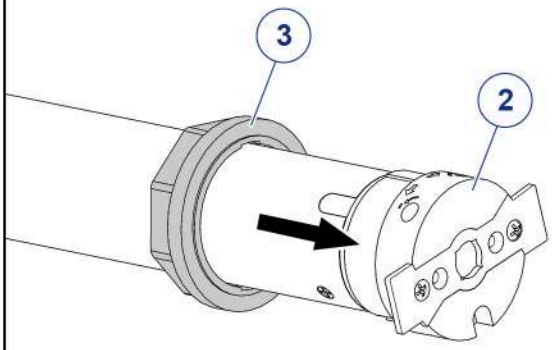

7 Mise en place et fixation de la roue.

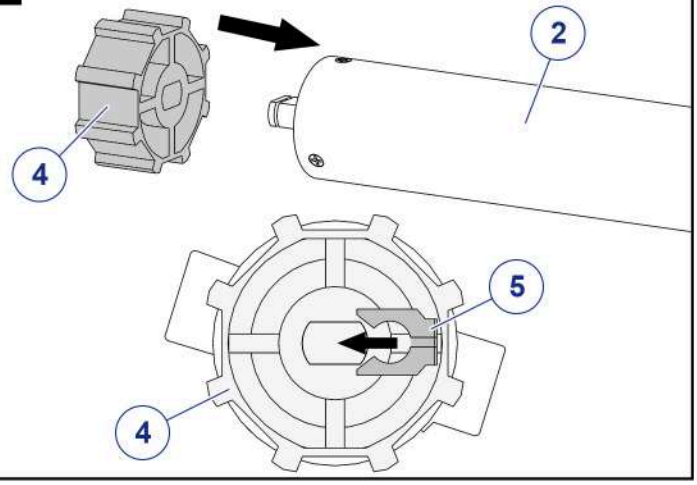

8

a Mesurer : tête moteur + anneau de la couronne

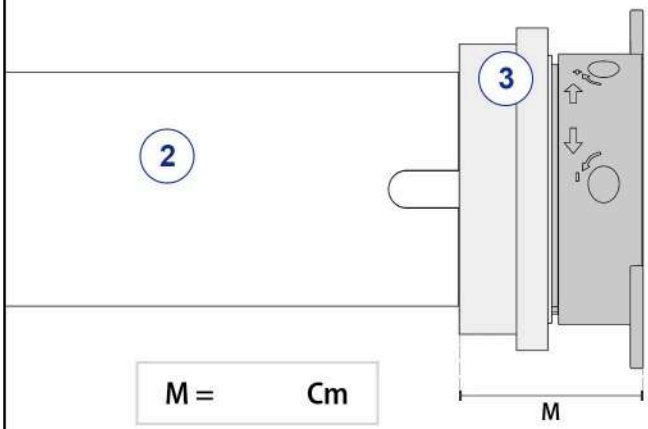

M = Cm

b Mesurer la partie excroissante de l'embout de tube.

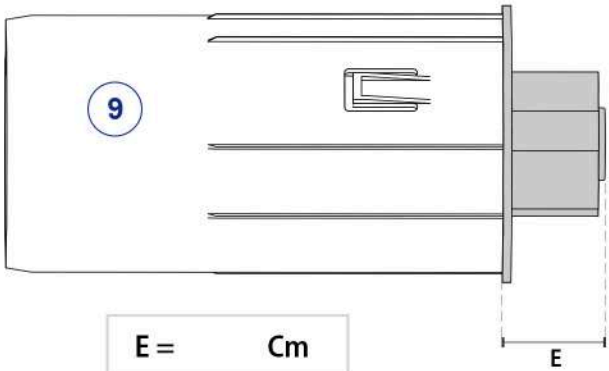

E = Cm

T = M + E + 3 Cm = Cm

9 Mesurer la largeur entre les supports de l'axe.

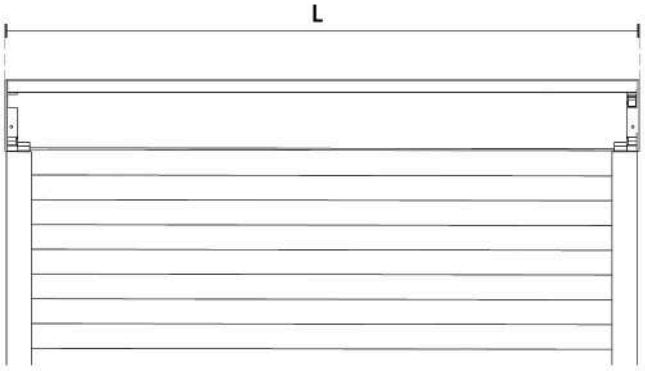

L = Cm

10 Selon votre configuration, emboitez les tubes octogonaux télescopiques (12 optionnel(s)) sur l'axe (1).

Dimension de l'axe seul (A).

A = L - T = Cm

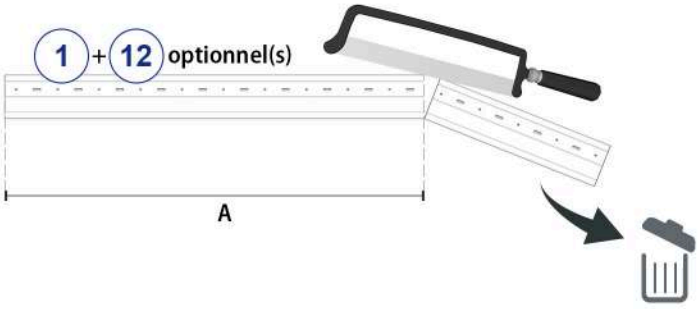

MONTAGE DU NOUVEL AXE MOTORISÉ

11 Mesurer la distance de popage. Elle sert à sécuriser le moteur et à ne pas l'abimer.

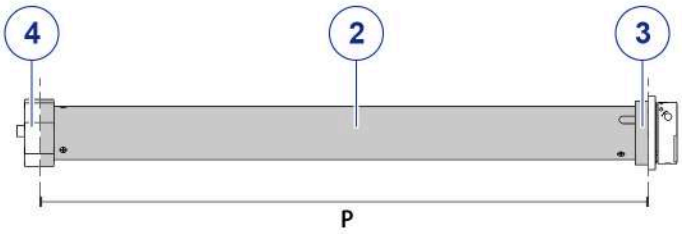

P = Cm

12 Introduire le moteur dans l'axe.
Reporter la distance de popage (P) sur l'axe, puis visser l'axe sur la roue du moteur (4) avec une des vis founies (11).

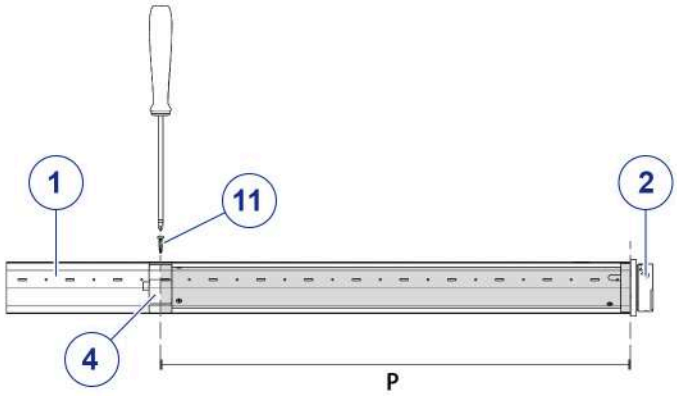

13 Emboiter l'embout de tube sur l'axe.

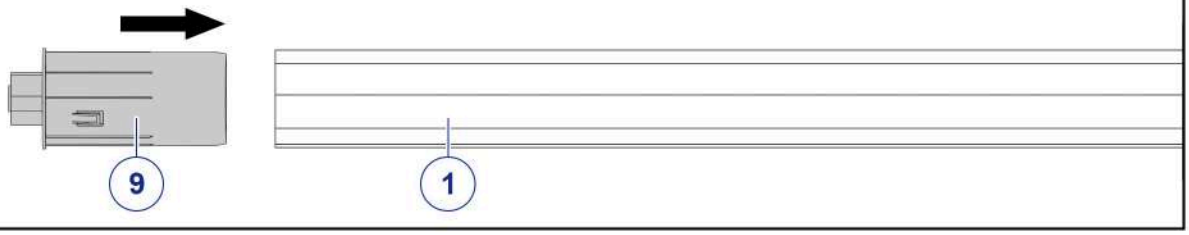

14 Mise en place de l'ensemble axe/moteur sur le support moteur.

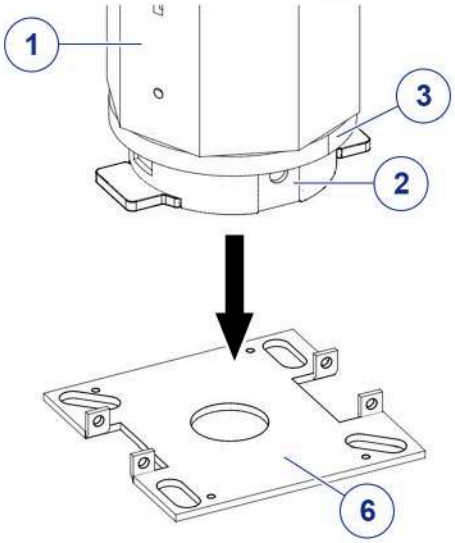

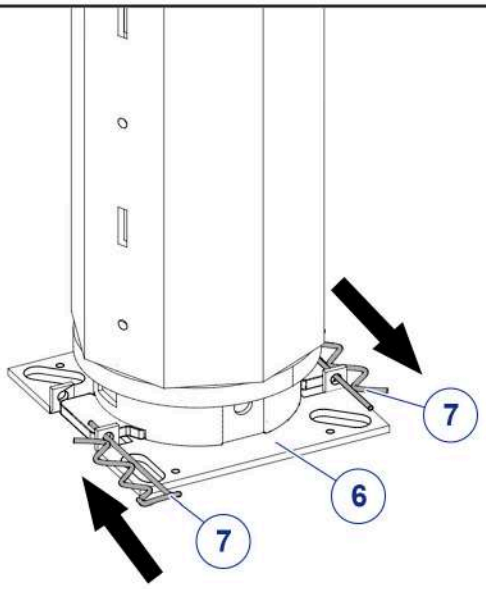

15 Mise en place des attaches tablier (3 à 7 selon configuration).

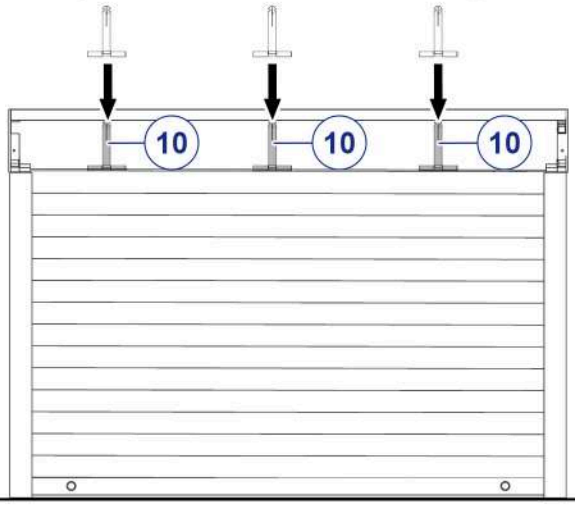

16

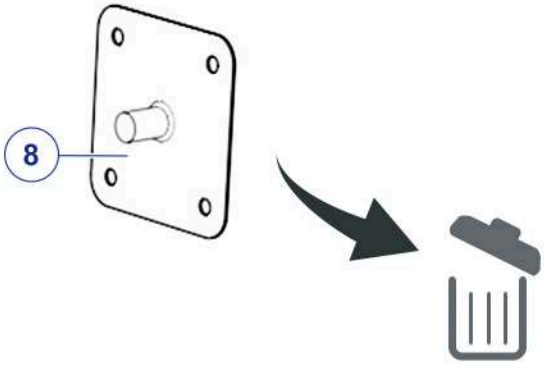

17 Percer le coffre à l'endroit où vous souhaitez faire ressortir le câble électrique du moteur.
Si les contre-plaques de l'ancien axe sont compatibles avec le nouvel axe, les replacer sur l'axe.
Relever la première lame du volet roulant ainsi que ses fixations, puis positionner l'axe.

- Fixer en premier la partie moteur. Passer le câble moteur par le trou usiné précédemment.
- Positionner l'autre extrémité de l'axe. Tirer sur l'embout de tube (9)pour le faire se loger sur le téton de la joue de coffre.

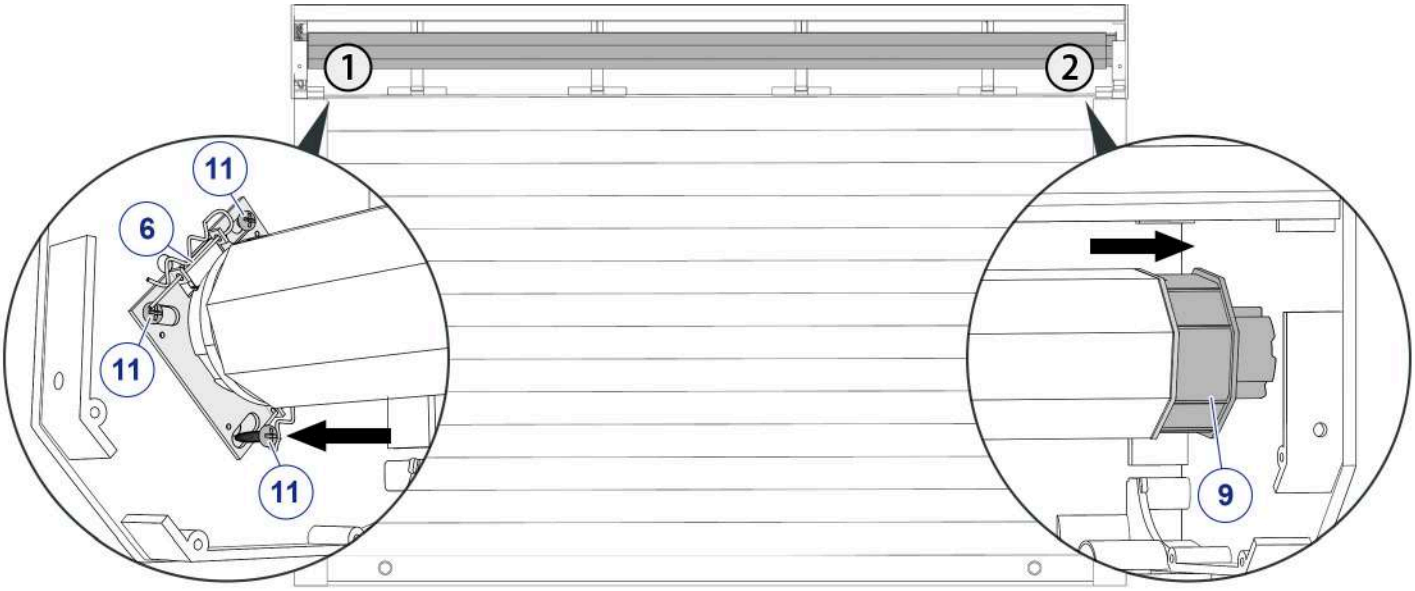

18 Fixer l'axe (côté opposé au moteur) sur l'embout de tube (9) par une des vis fournies (11).

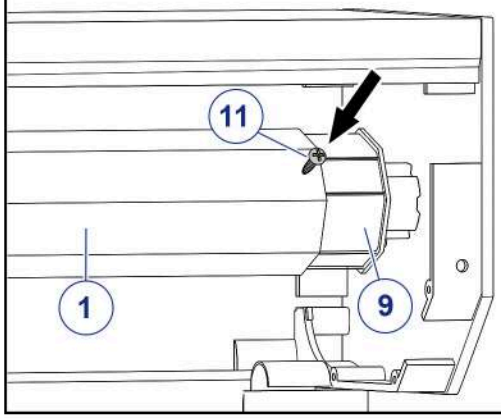

19 Fixer les contre-plaques de chaque côté (non fournies).

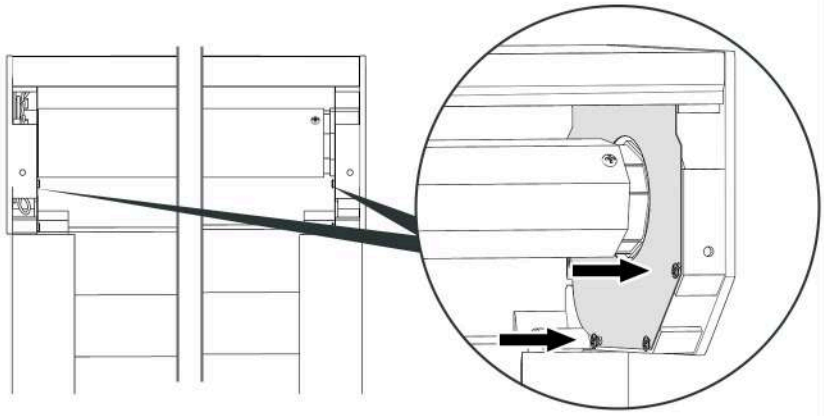

20 Refixer le tablier du volet roulant sur l'axe, en faisant attention au sens d'enroulement du tablier (repéré à l'étape 2).

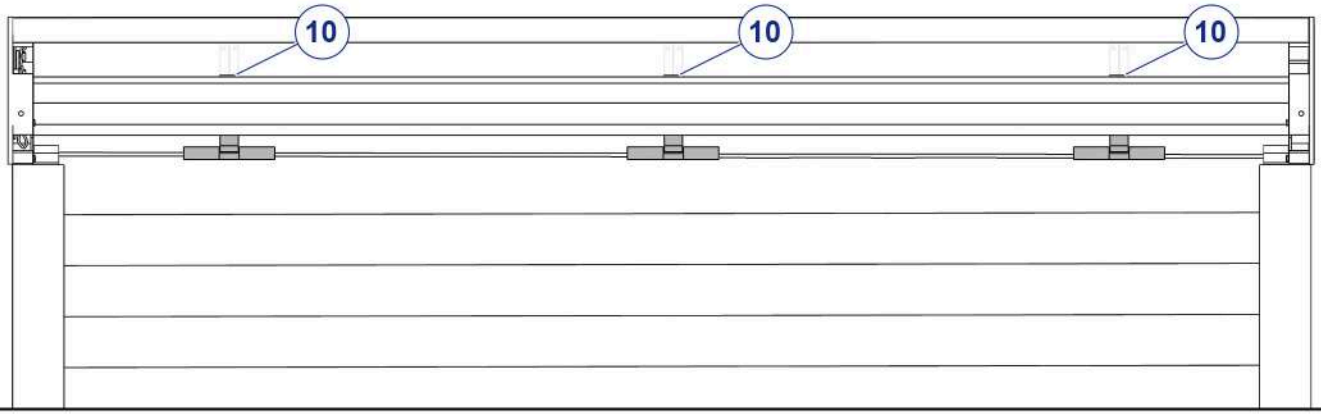

21 Effectuer les branchements selon le schéma correspondant à votre moteur.

Avant toute manipulation

METTRE HORS DE TENSION L'ALIMENTATION ELECTRIQUE

Moteur filaire :

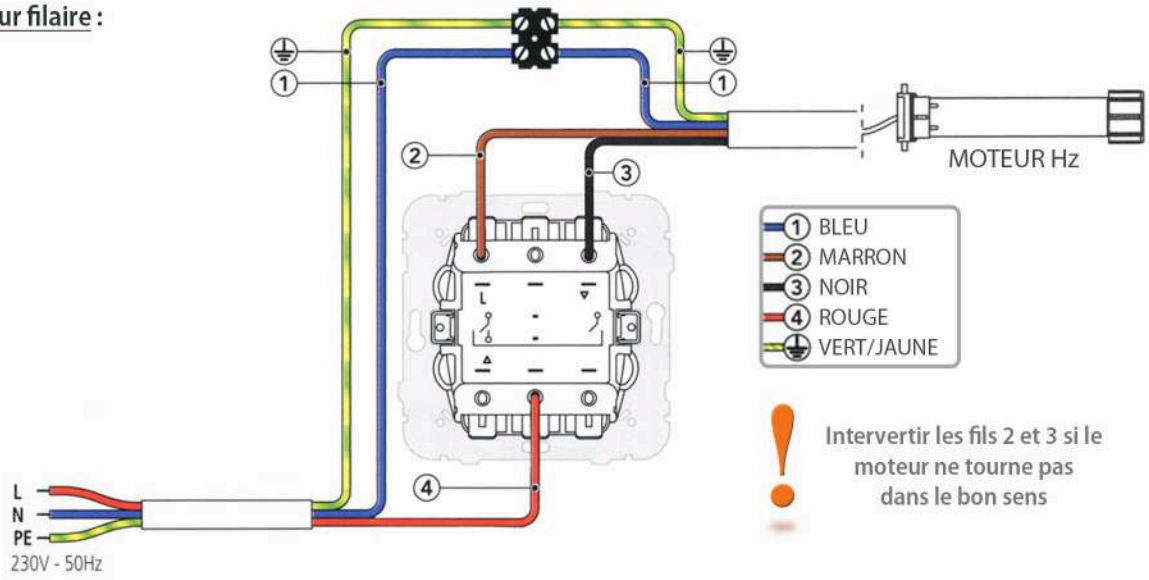

Câblage moteur 4 fils

Pour une installation en extérieur, un câble H05-W-F doit être logé dans une gaine ou un conduit. Voir norme NF EN60335-1 de mai 1995 et ses amendements.
Câblage sur un inverseur unipolaire : ne pas câbler deux ou plusieurs moteurs ensemble sur le même inverseur unipolaire.
Le circuit alimentant le moteur doit être pourvu d'un dispositif de coupure omnipolaire ayant une distance d'ouverture d'au moins 3mm.

Moteur radio :

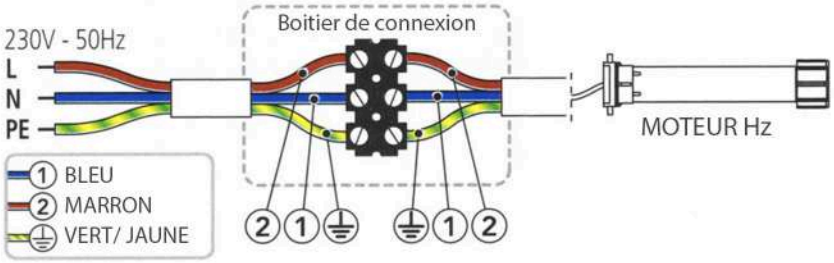

22 Après avoir branché le volet roulant sur secteur, remettre en route le courant.

a Baisser le volet roulant à mi hauteur.

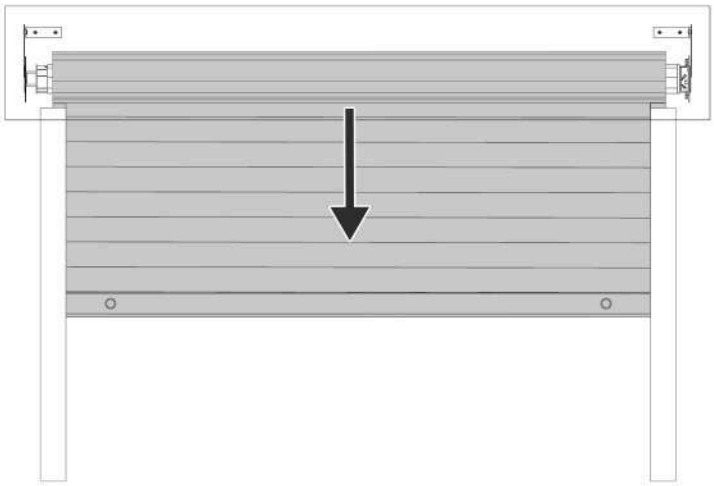

b Tourner les 2 vis de réglage vers le **—**.

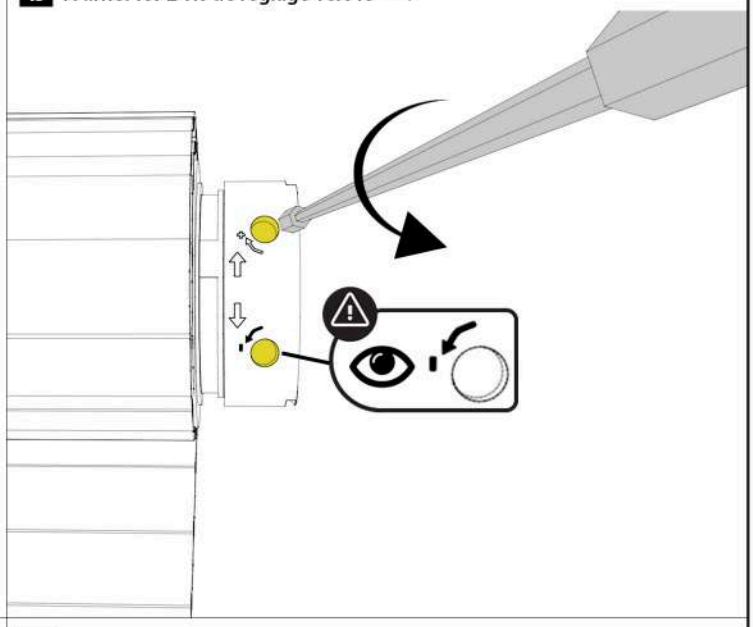

c Faire remonter le volet roulant, il s'arrêtera à une certaine hauteur.
Si le volet roulant remonte trop haut et ressort des glissières, le réengager, le faire redescendre un peu, appuyer sur le bouton **STOP** et répéter l'opération précédente en refaisant 5 tours ou plus vers le **—** sur les 2 vis de réglage.

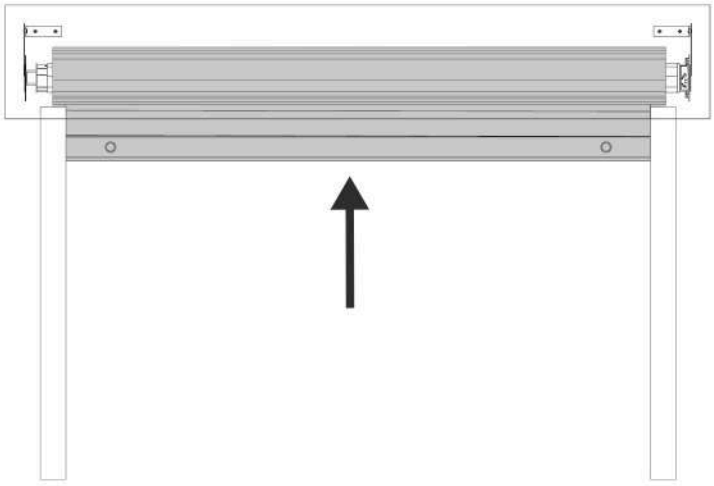

d Laisser le point de commande en position **MONTER**.
Afin de repérer la butée haute, tourner une des vis de réglage vers le **+**.
Si le volet remonte, cette vis de réglage est bien celle de la butée haute.
Si le volet ne bouge pas, cette vis de réglage est celle de la butée basse.
Ajuster la position de la butée haute, repérée précédemment, en tournant la vis de réglage vers le **+**.

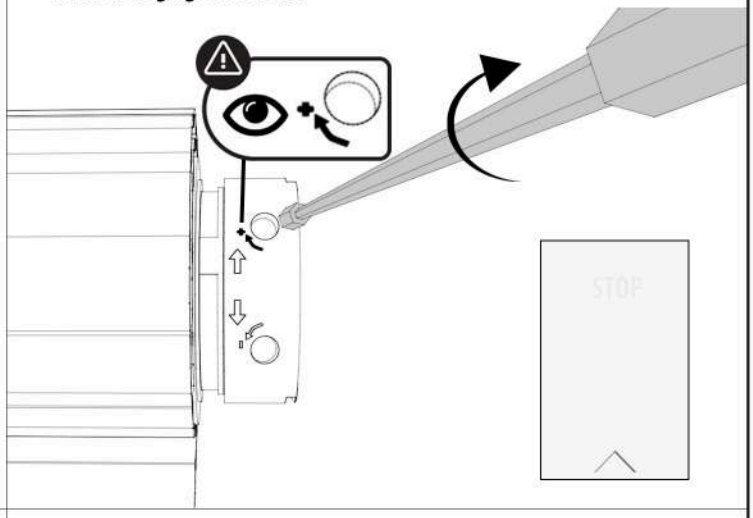

e Faire descendre le volet roulant, il s'arrêtera à une certaine hauteur.
Si le volet veut descendre sous les glissières, ne pas "forcer" le moteur.
Appuyer sur le bouton **STOP** et refaire quelques tours vers le **—** de la vis de réglage de la butée basse uniquement.

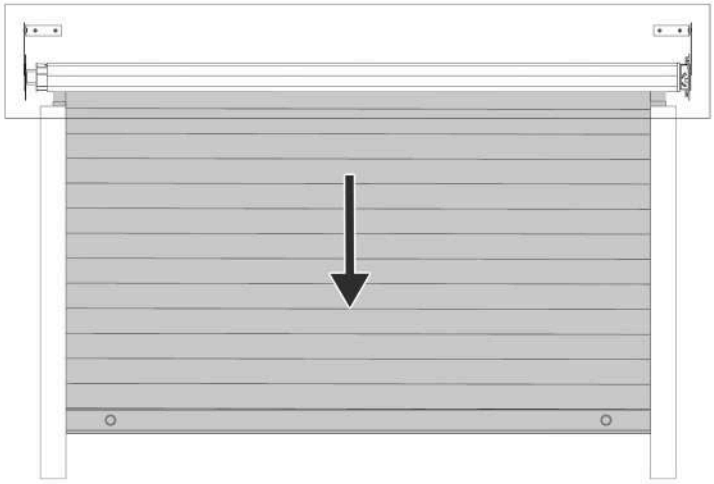

f Laisser le point de commande en position **DESCENDRE**.
Ajuster la position de la butée basse en tournant la vis de réglage vers le **+**.

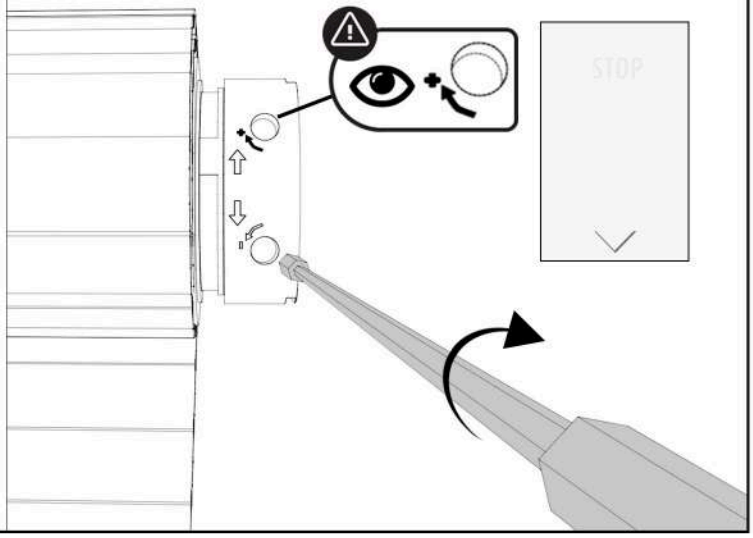

DES SOUCIS AVEC VOTRE VOLET ROULANT?

Mon moteur "ronronne" en position haute ou basse :
Il continue d'essayer de monter ou de descendre le tablier --> les réglages de butées sont à faire.

Mon moteur se coupe durant un réglage :
Le moteur possède une protection thermique. En cas de surchauffe il se coupe --> attendre 10mn qu'il refroidisse.

Mon volet roulant motorisé ne descend pas jusqu'en bas ou ne remonte pas tout en haut :
Les butées sont mal réglées --> les réglages de butées sont à faire.

Mon volet roulant bloque pendant la descente :
Une des lames a pu glisser et butte sur un côté --> Vérifier le bon alignement des lames.

Mes butées ne sont pas réglées correctement :
Nous vous invitons à suivre les instructions page 9.

Mon axe me semble trop court :
Il est normal que l'axe soit un peu raccourci afin de pouvoir correctement le positionner entre les 2 équerres. L'embout rétractile sert à régler cette longueur "manquante".

Comment brancher mon inverseur pour moteurs filaires ? (motorisation filaire uniquement) :
Nous vous invitons à voir le schéma page 8.

Le moteur ne répond pas à l'action de la télécommande (motorisation radio uniquement) :
Vérifier la pile ou la changer, tenter d'appairer la télécommande à nouveau.

LES ASTUCES AVOSDIM

Si vous possédez plusieurs volets roulants motorisés, nous vous conseillons de les répartir sur différents disjoncteurs afin de pouvoir plus facilement travailler dessus si un soucis se présente.

En cas de tempête, ouvrir ou fermer intégralement le volet roulant, les positions intermédiaires créant une prise à l'arrachement.

MOTOR KIT FOR INTEGRATED ROLLER SHUTTER - Ø 60mm tube

Dear Customer,

Thank you for purchasing one of our motor kit for roller shutter. We hope you find the installation process smooth and the product to your expectations.

Important: Please follow the instructions as closely as possible to ensure correct installation.

Our products are guaranteed on any manufacturing defect - however, we can not be held responsible for errors in installation.

This manual is made up of five sections:

- Removal of old mechanism **page 2**
- Product exploded view **page 4**
- Tube dimensions **page 5**
- Assembly of the new motorised tube **page 6**
- Setting motor stop Limits **page 8**
- Installation FAQ **page 10**

REMOVAL OF OLD MECHANISM

1 Remove the front box section of the roller shutter.

It is possible that the tube to be replaced contains a loaded spring. To remove the tube, it will be necessary to relax the spring to avoid any damage or injury.

- Type 1 = my tube has a spring.
- Type 2 = my tube has no spring.

Type 1 :

a Lower the roller shutter, counting the number of turns made by the crank.

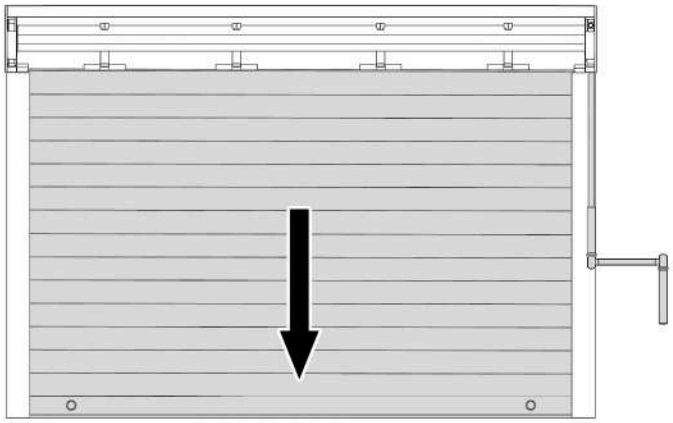

b Detach the roller shutter curtain from its tube, making note of the direction it rolls.

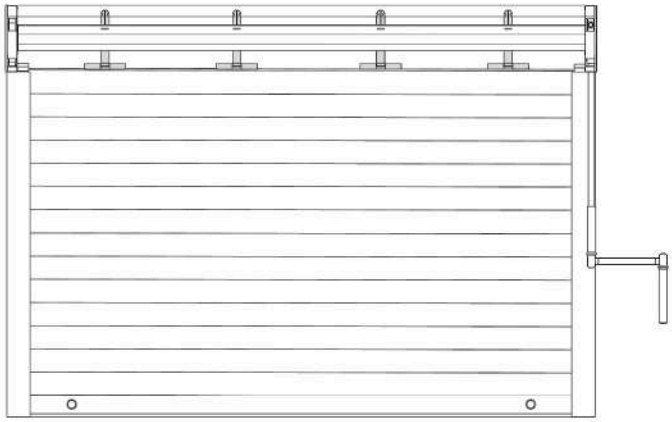

c Release spring tension with the crank: turn the crank in the opposite direction (up) the number of turns identified in step A.

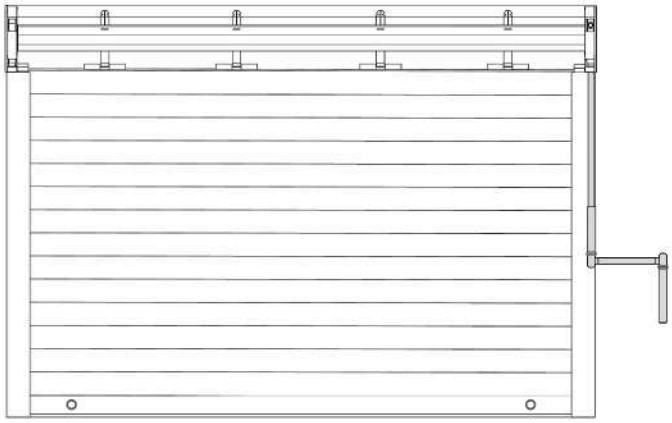

d Disassemble and remove the crank mechanism.

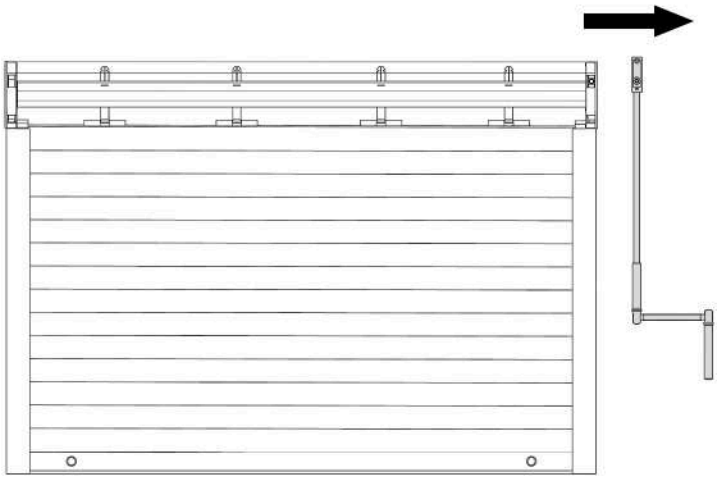

Type 2 :

a Lower the roller shutter.

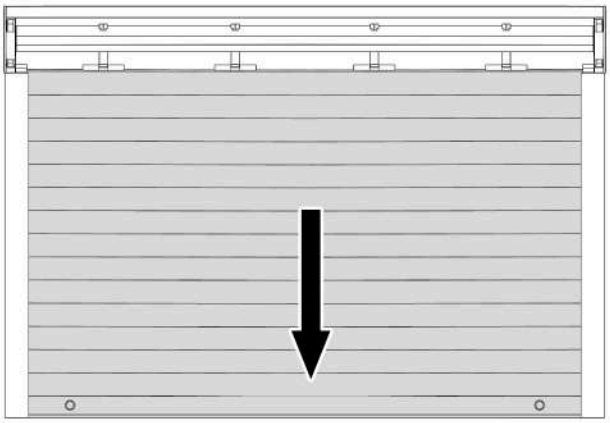

b Detach the roller shutter from its tube, taking care to identify the rolling direction of the curtain.

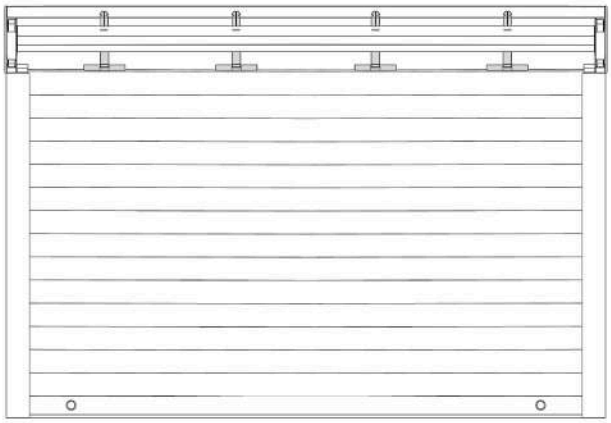

2 Separate the tube end from the tube (screwed / rifted depending on manufacturer).

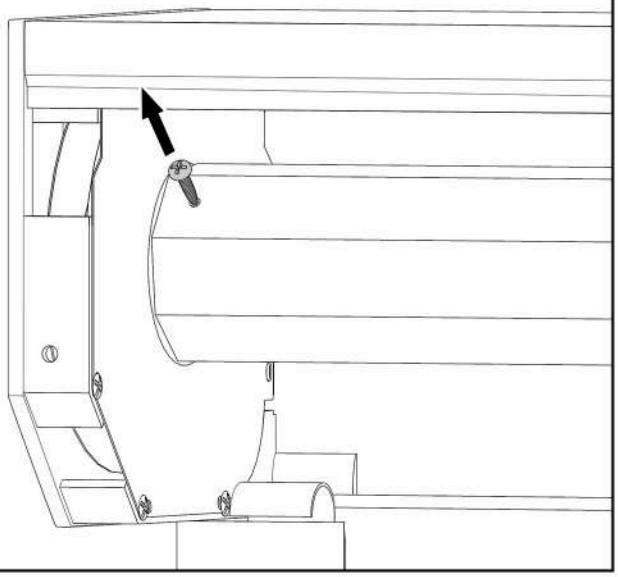

3 Unscrew the end plates and slide them towards the center of the tube.

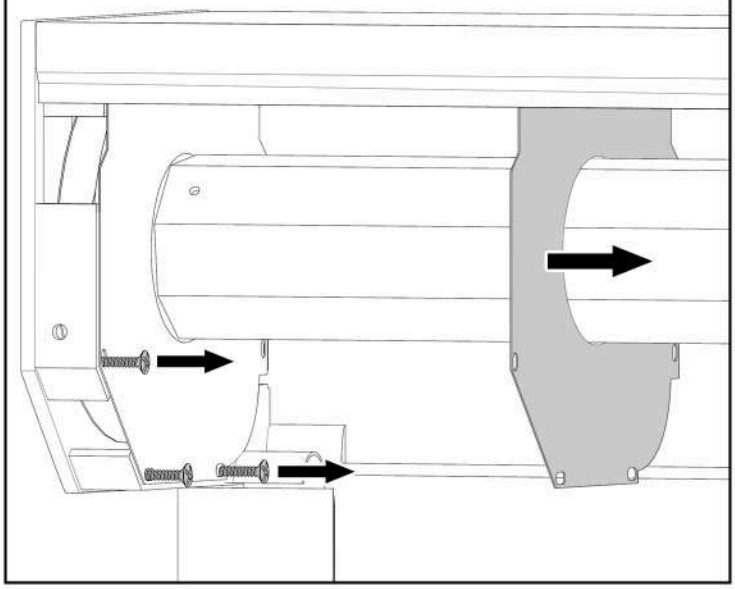

4

If strap coiler, remove the coiler box from the wall and remove the strap from the strap guide (turn the tube in on itself to reach the fixing point).

If spring loaded, take care when removing the tube, it could still have some tension. To avoid accident, we advise an extra person hold the tube while another removes the tube.

Fit the tube fully onto the tube end, then remove both.

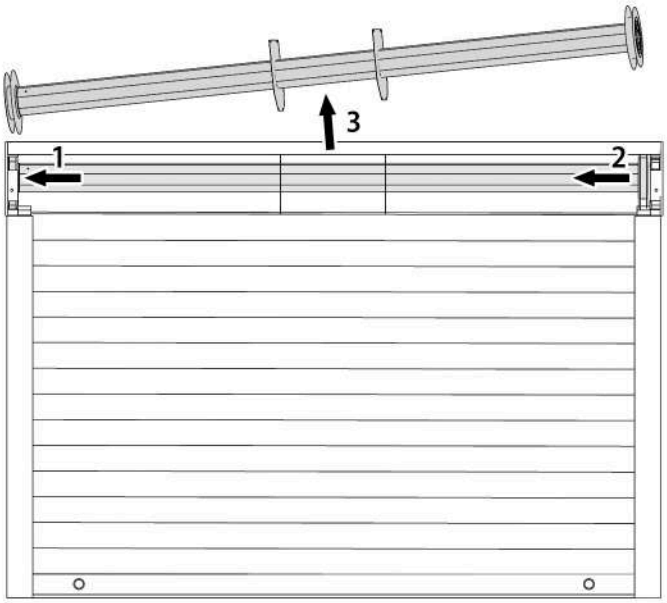

5 Raise the slat curtain and remove the flexible attachments.

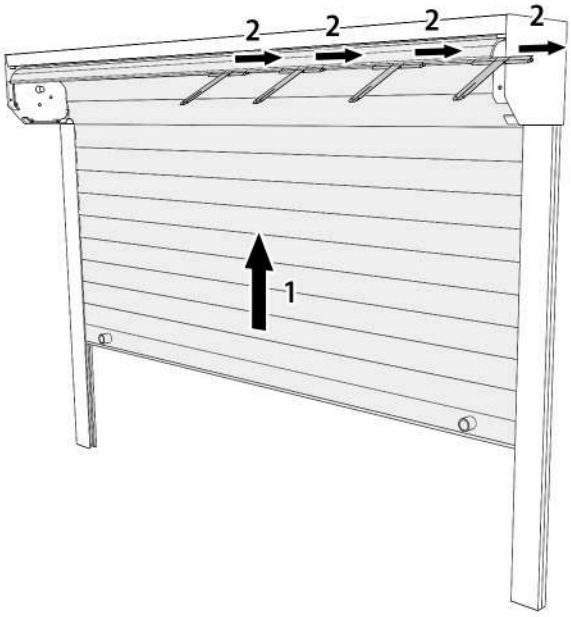

PRODUCT EXPLODED VIEW

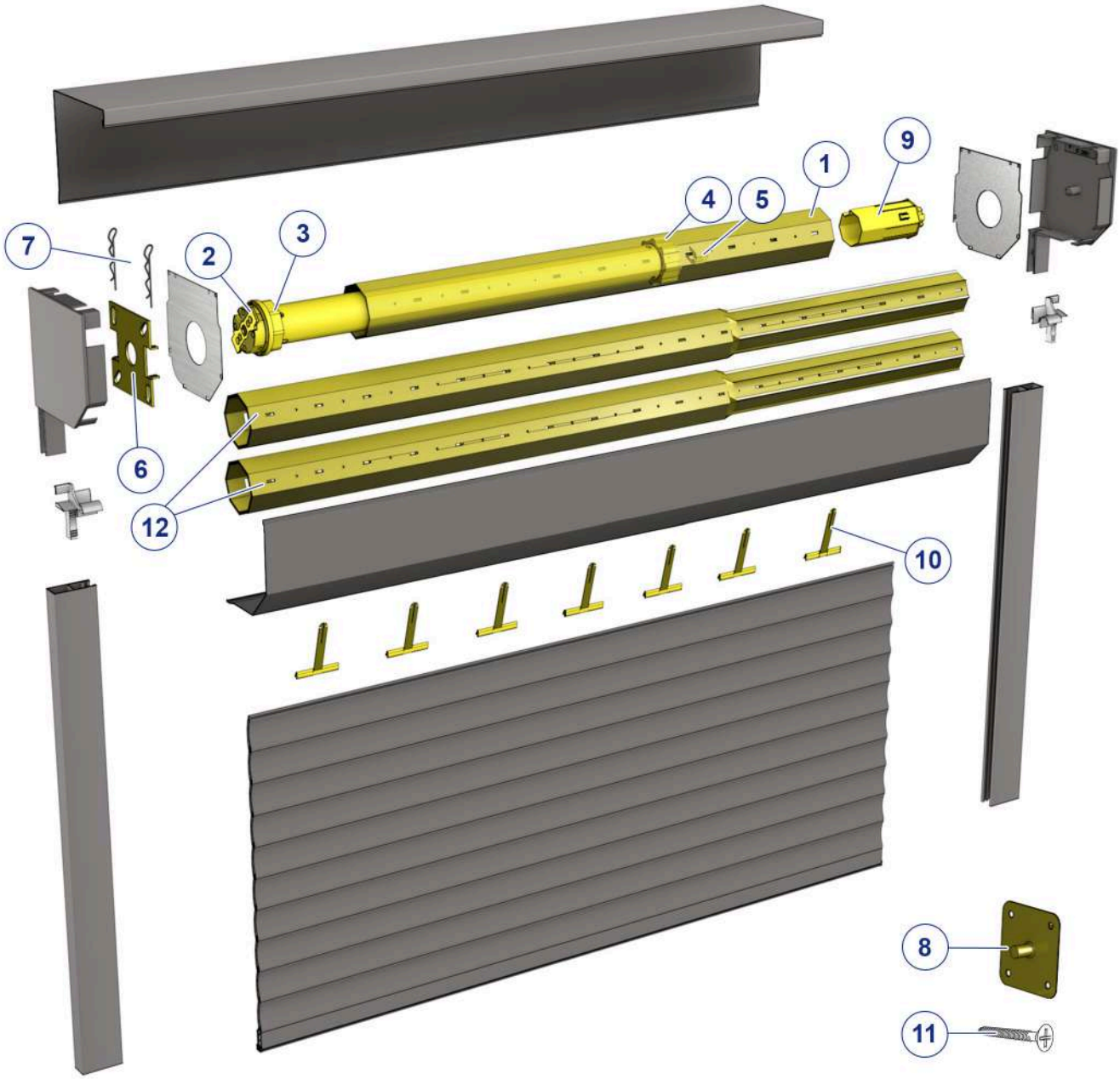

1	Octagonal recuttable tube	7	Motor support pin (x2)
2	Motor	8	Pivot plate with nipple
3	Crown	9	Tube end
4	Wheel	10	Flexible slat attachment (x3 to x7 depending on configuration)
5	Pin	11	Self-drilling screws
6	Motor support	12	Octagonal recuttable telescopic tube (0,1 or 2 depending on configuration)

TUBE DIMENSIONS

6 Installation of the crown.

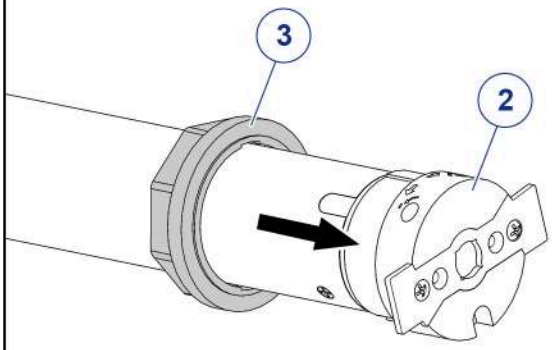

7 Fitting and fixing the wheel.

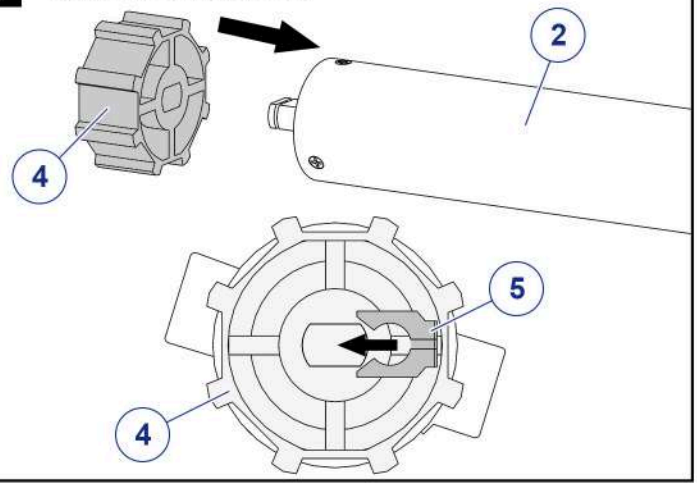

8

a Measure: motorhead + crown adapter.

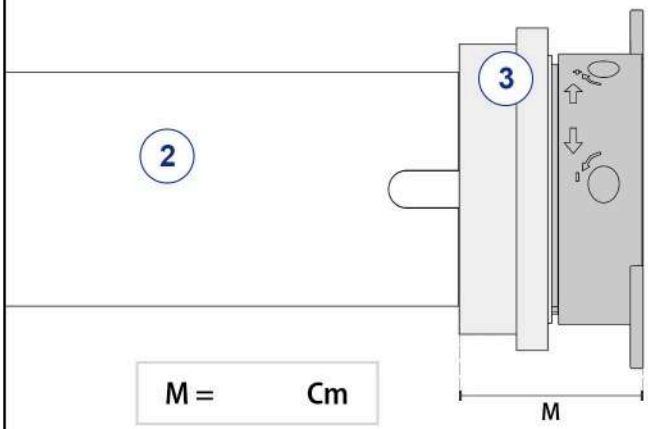

M = Cm

b Measure the protruding part of the tube end.

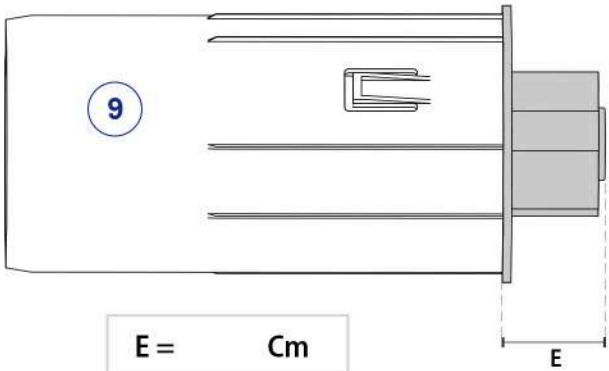

E = Cm

T = M + E + 3 Cm = Cm

9 Measure the width between supports shaft.

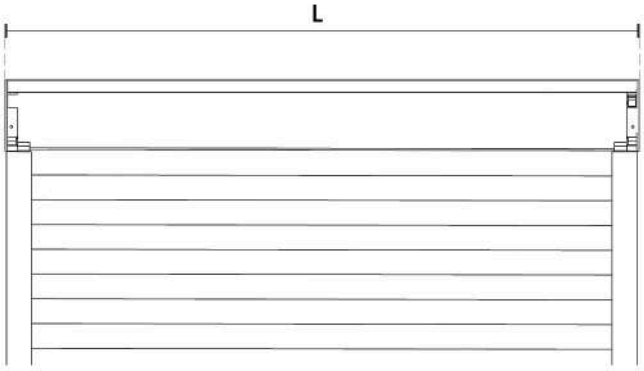

L = Cm

10 Depending on your configuration, fit the telescopic octagonal tubes (12 optional) on the tube (1).

Dimension of the tube alone (A).

A = L - T = Cm

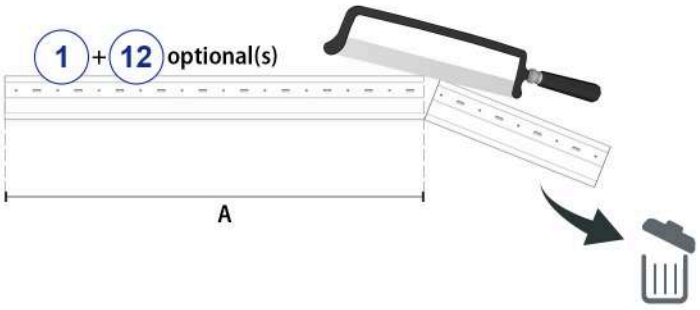

ASSEMBLY OF THE NEW MOTORISED TUBE

11 Measure the popping distance. It is used to secure the motor and not to damage it.

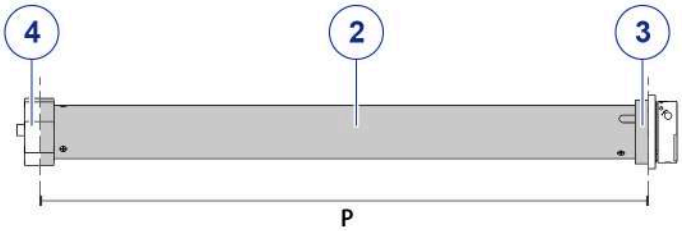

P = Cm

12 Insert the motor into the tube.
Transfer the popping distance (P) to the tube, then screw the tube to the motor wheel (4) with one of the supplied screws (11).

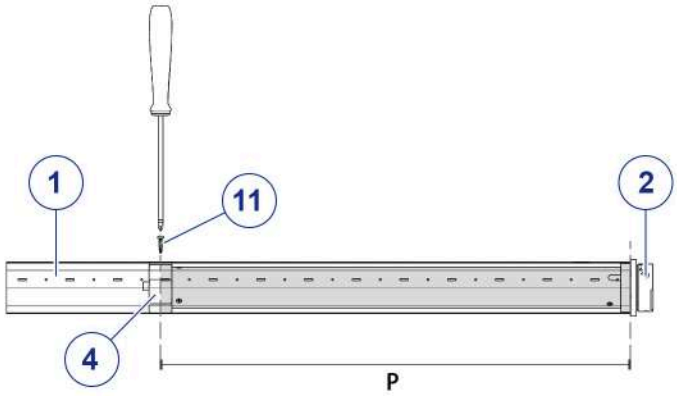

13 Fit the tube end on the tube.

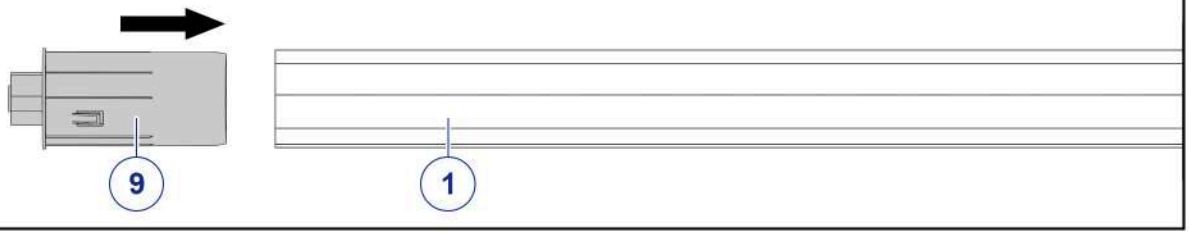

14 Place the shaft/motor assembly on the motor support.

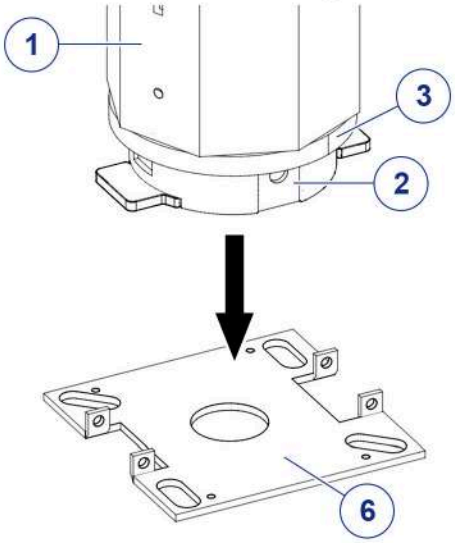

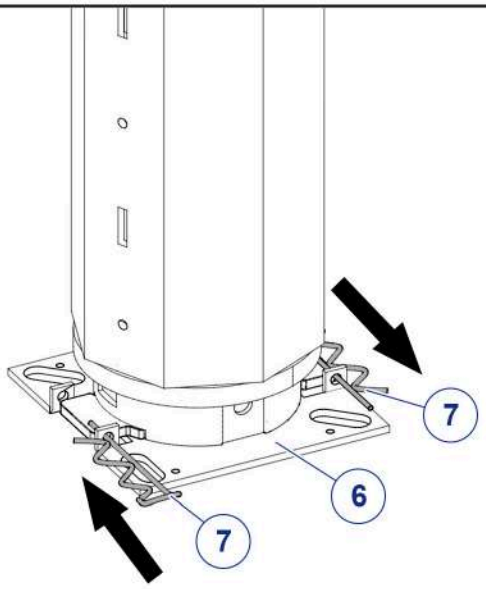

15 Installation of flexible attachments (3 to 7 depending on configuration).

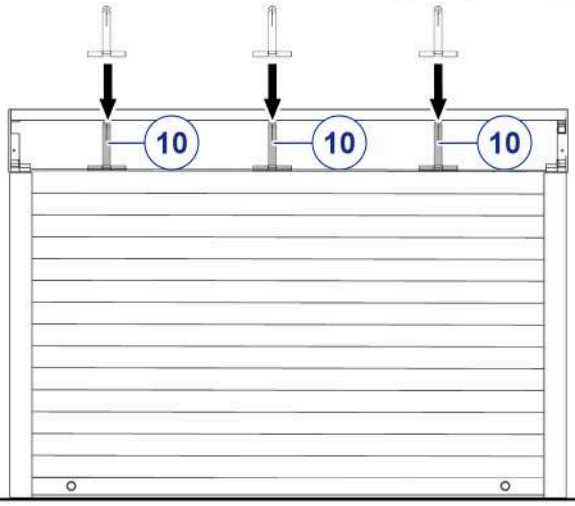

16

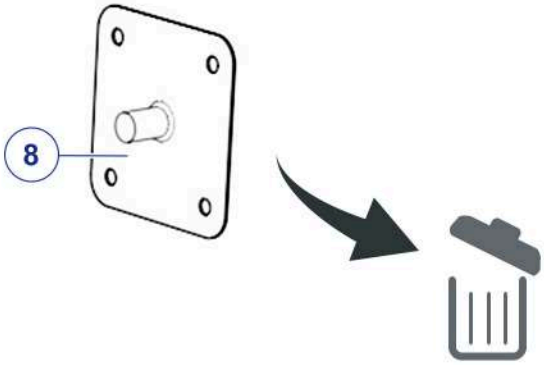

17 Drill a hole in the box where you want the motor cable to come out.
If the counter plates of the old axle are compatible with the new axle, replace them on the axle.
Raise the first slat and attachment clips, then position the tube.

- Fix the motor part first. Pass the motor cable through the previously machined hole.
- Position the other end of the tube. Pull the end of the tube to make it lodge onto the stud.

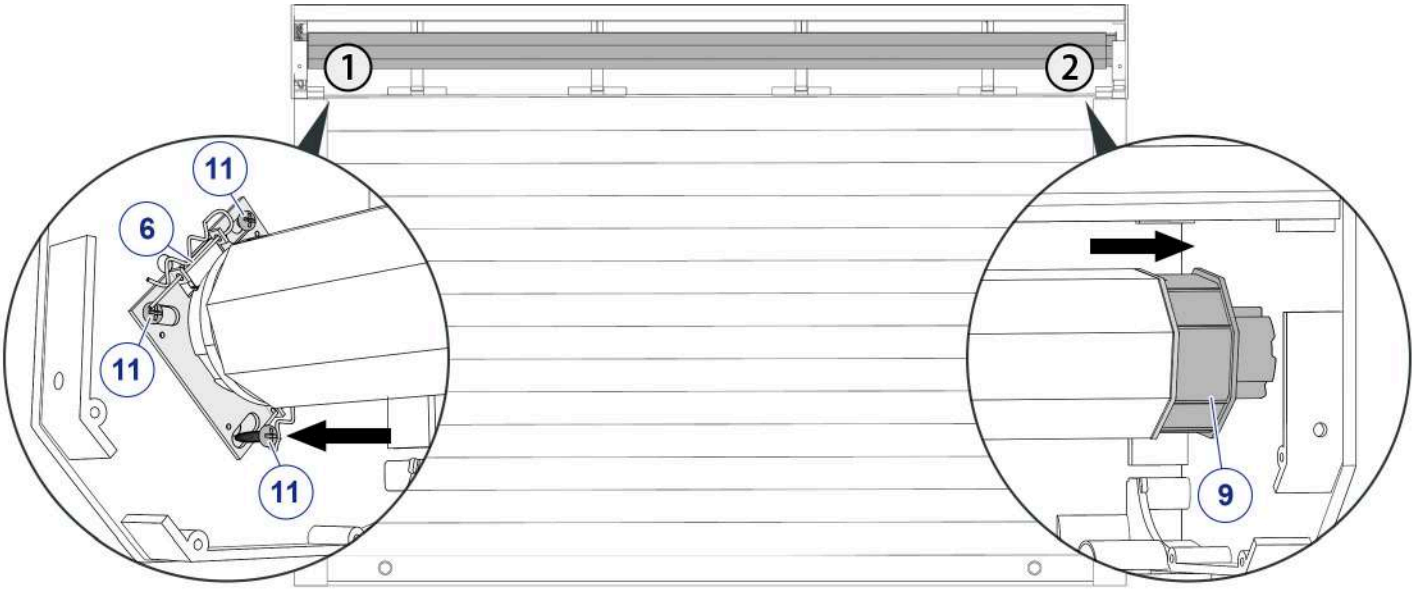

18 Secure the tube (opposite side to the motor) onto the tube end (9) with one of the screws provided (11).

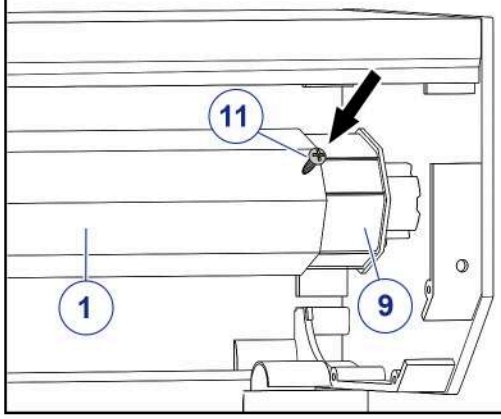

19 Attach the counter plates on each side (not supplied).

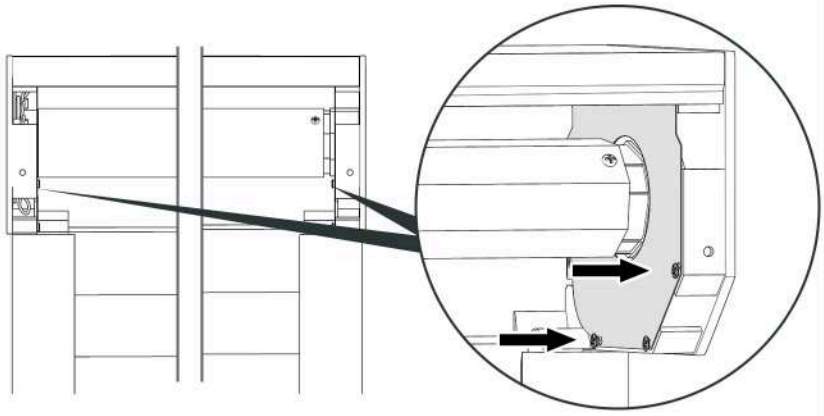

20 Reattach the shutter curtain to the tube, paying attention to the rolling direction of the deck (noted in step 2).

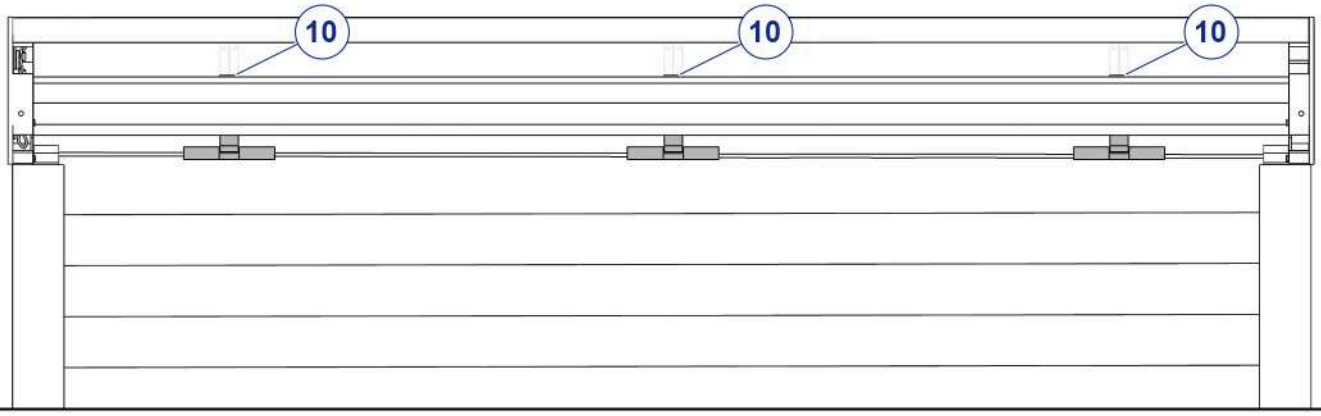

21 Make the connections according to the diagram corresponding to your motor.

Before any adjustments...
TURN OFF THE POWER SUPPLY

Wired switch motor:

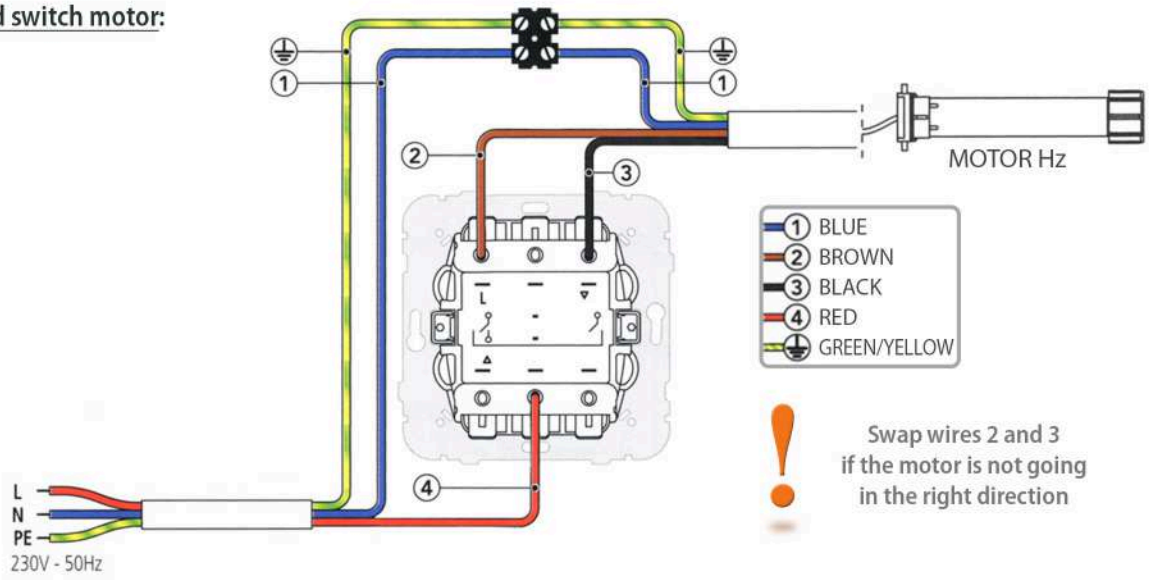

Wiring 4 wire motors

Multiple motors on 1 switch: Do not wire more than 2 or more motors in on the same unipolar switch.

Remote control motor:

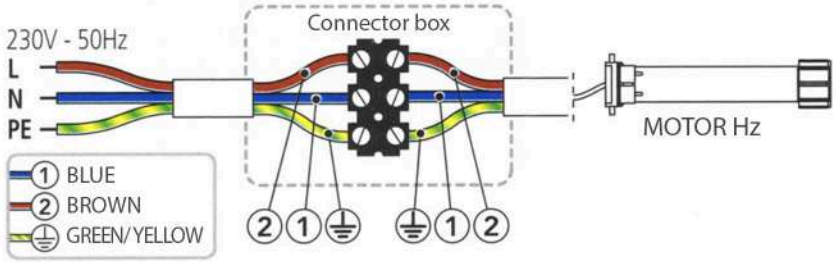

22 After connecting the roller shutter to the mains, restart the power

a Lower the shutter to halfway down.

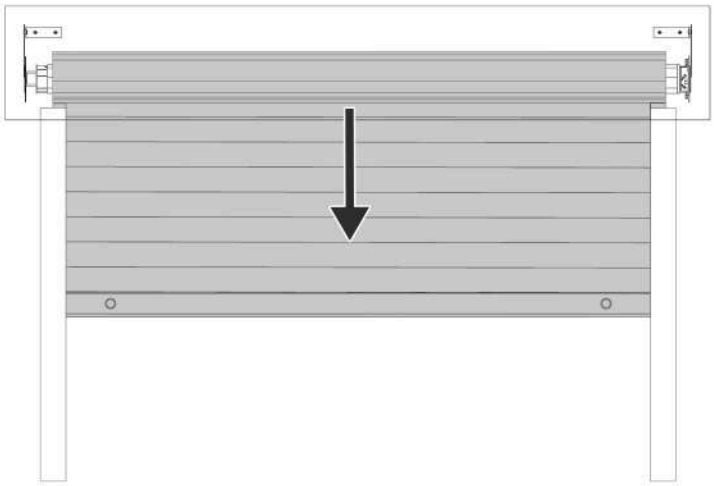

b Turn the 2 adjustment screws to the — setting.

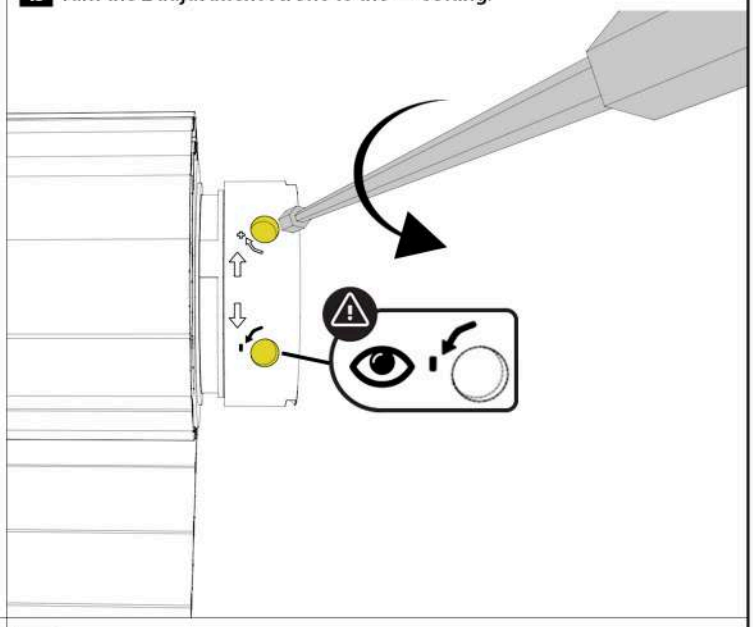

c Raise the shutter with the control, the shutter should stop near the top.
If it goes too high and out of the guides, press **STOP**, re-position and lower again.
Repeat the previous step with 5 turns to the — on each adjustment screw.

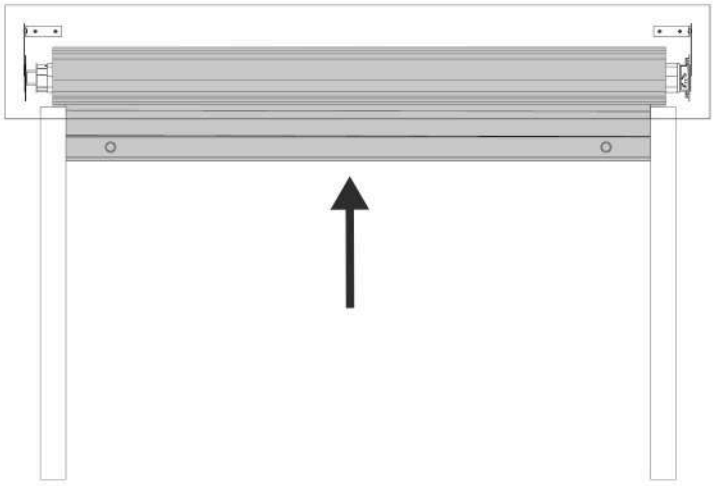

d Once the **upper** stop limit is reached turn one of the adjustment screws towards the + setting.
If the curtain lifts it is for setting the upper stop limit, if it doesn't move it's for the lower stop limit.
Adjust the upper stop limit to required height.

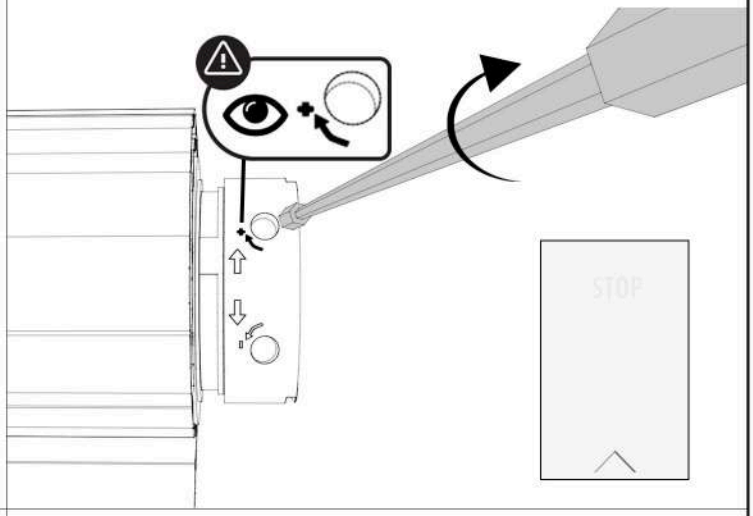

e Lower the shutter with the control, it should stop near the bottom.
If the motor continues after it's reached the bottom, press **STOP** and make a few turns to the — on the lower adjustment screw.

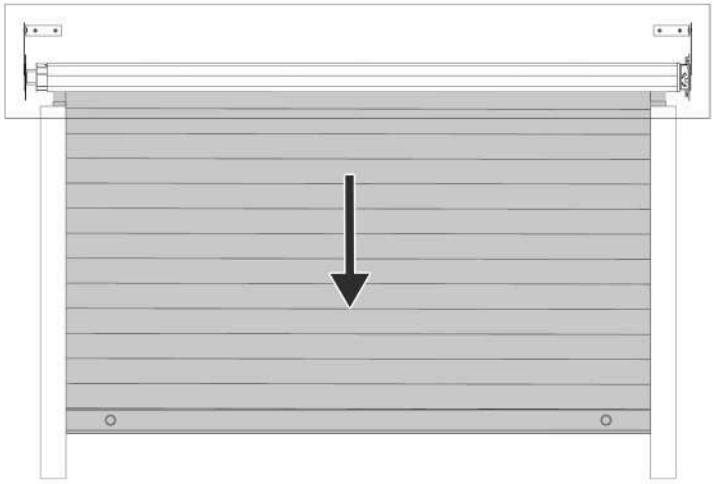

f Once the lower stop limit is reached, turn to the + to set at the required height.

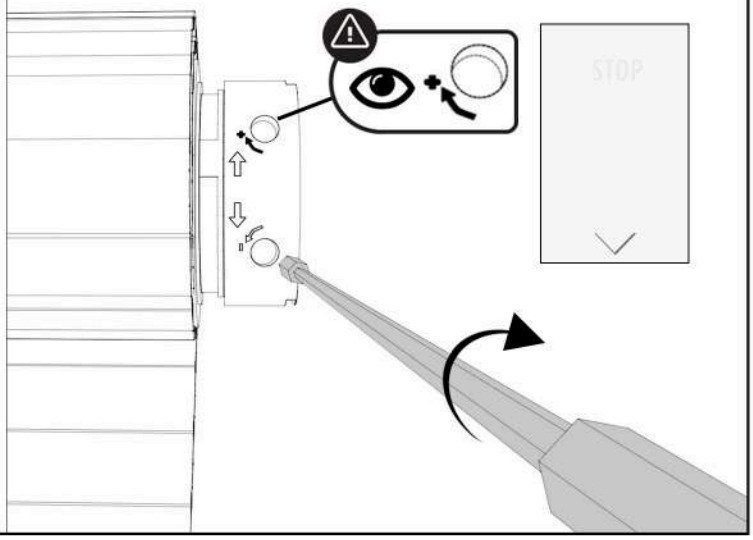

INSTALLATION FAQ

My motor keeps going at the top and/or bottom :
The stop limits have to be set on your shutter, please refer to page 9.

My motor stops while setting the limits :
The motor shuts down automatically when overheated - try again in 10 minutes.

My shutter doesn't go all the way down or all the way up :
The stop limits are incorrectly adjusted - refer to page 9 and reset them.

My shutter jams on it's way down or up :
A shutter slat may have moved to one side - check the alignment and try again.

My stop limits aren't configured correctly :
Please refer to and follow the steps detailed on page 9.

My tube seems too short :
It is normal that the tube is shortened a bit so that you can correctly position it between the 2 brackets. The retractable tip is designed to make up for this.

How do I connect my wired shutter inverter? (wired switch motor only) :
Please refer to the diagram on page 8 for detailed instructions.

My motor doesn't respond to my remote control (remote control motor) :
Check the batteries and try to re-pair with your motor.

HELPFUL TIPS

If you have several motorized roller shutters, we advise you to distribute them on different circuit breakers in order to be able to work independently if a problem arises with one.

In the event of a storm, open or close the roller shutter completely, the intermediate positions creating a wind pocket.

SET MOTORISIERTE Ø60 MM ROLLLADENWELLE FÜR VORBAUROLLLÄDEN

Maßanfertigung

Lieber Kunde,

Sie haben soeben dieses motorisierte Rollladenwelle-Set erhalten. Wir hoffen, dass Sie mit unserem Produkt vollständig zufrieden sein werden.
Die Montage ist einfach und Sie benötigen hierzu nicht viel und vor allem kein besonderes Werkzeug.

Wichtig: Wir haben diese Anleitung mit viel Sorgfalt erstellt, damit Sie keine Schwierigkeiten beim Einbau haben. Arbeiten Sie die Anleitung deshalb Schritt für Schritt ab, damit Ihnen kein Fehler passiert.

Unsere Garantie besteht für das gesamte Material bei Fabrikationsfehlern. **Für eventuelle Montagefehler Ihrerseits können wir jedoch keine Haftung übernehmen.**

Diese Anleitung ist in mehrere Abschnitte unterteilt:

- Entfernung des alten Mechanismus **Seite 2**
- Detailansicht **Seite 4**
- Abmessung der Rollladenwelle **Seite 5**
- Installation der Motorisierten Rollladenwelle **Seite 6**
- Einstellung der Endpunkte bei Rollladen mit Motor **Seite 8**
- Tipps und häufige Fragen **Seite 10**

ENTFERNUNG DES ALTEN MECHANISMUS

1 Entfernen Sie den abnehmbaren Teil Ihres Rollladenkastens.

Es ist möglich, dass Ihre alte Rollladenwelle über eine Ausgleichsfeder verfügt (erleichtert die Bedienung). Um die Rollladenwelle zu entfernen, sollten Sie die Feder ausspannen, um sich nicht zu verletzen.

- Fall 1 = Ausgleichsfeder vorhanden.
- Fall 2 = Keine Ausgleichsfeder vorhanden.

Fall 1 :

a Ihr Rollladen ist oben. Fahren Sie Ihn herunter und zählen Sie die Drehungen der Handkurbel.

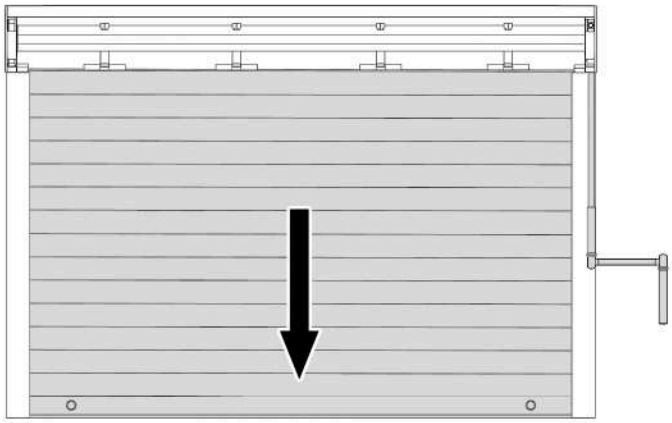

b Entfernen Sie den Rollladen von der Rollladenwelle und merken Sie sich die Wickelrichtung.

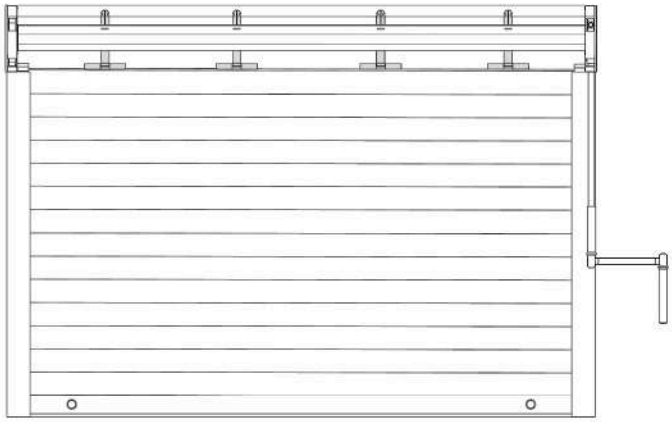

c Entfernen Sie die Feder mit der Handkurbel: Kurbeln Sie nun genauso oft wie bei Schritt A nur andersherum.

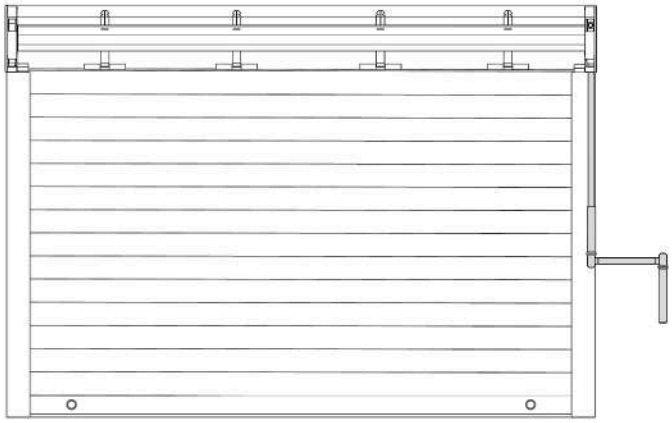

d Entfernen Sie die Handkurbel und anschließend das Kurbelgelenk.

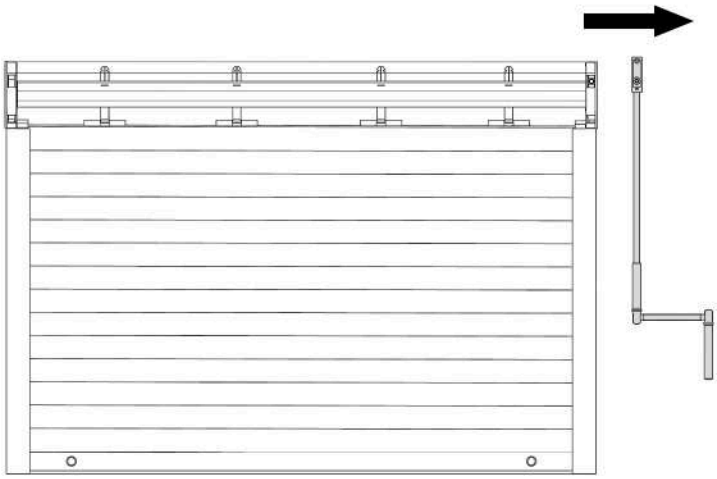

Fall 2 :

a Lassen Sie den Rollladen herunter.

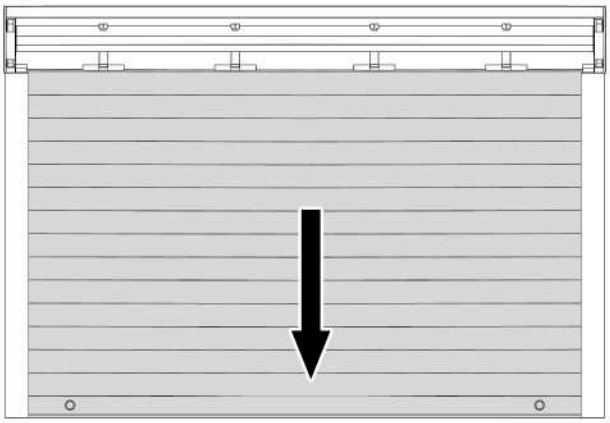

b Entfernen Sie den Rollladenpanzer von der Rollladenwelle und merken Sie sich die Wickelrichtung.

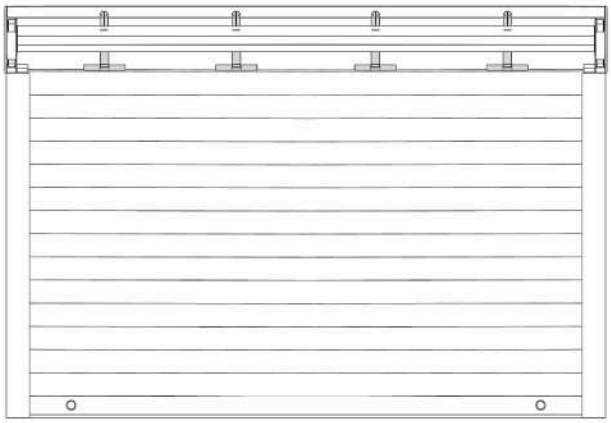

2 Entfernen Sie die Rollladenwelle von der Walzenkapsel.

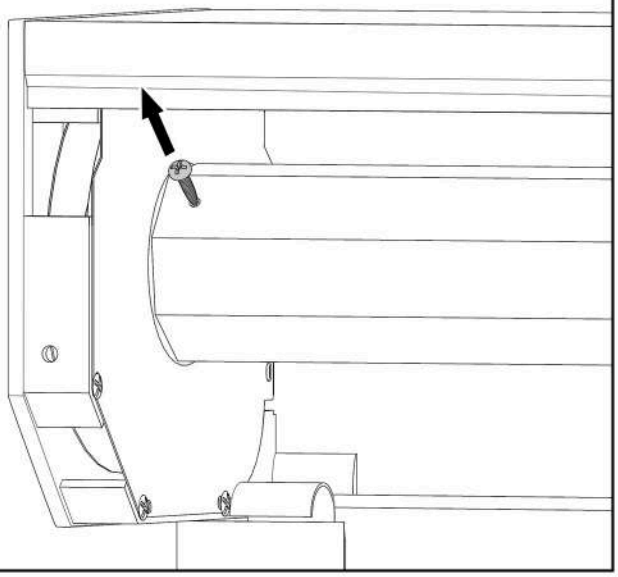

3 Schrauben Sie die Gegenlager ab und schieben Sie es in die Mitte der Welle.

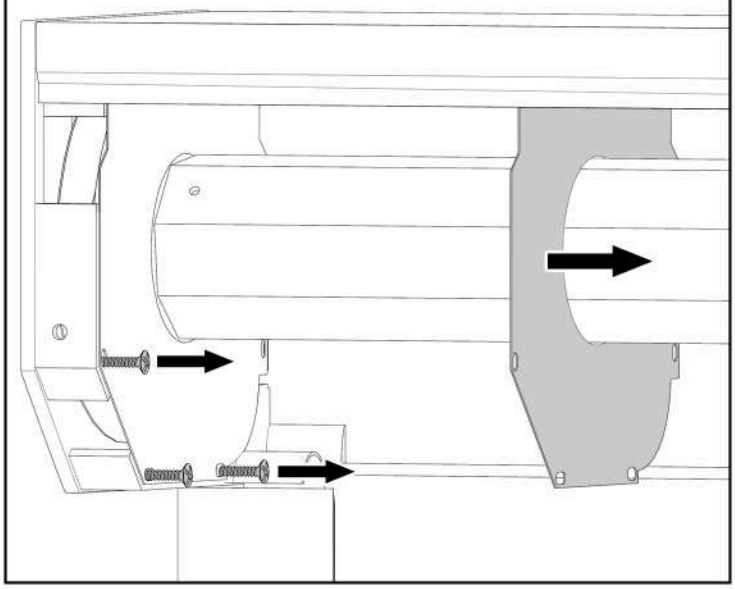

4

Wenn Sie sich für den Gurtzug entschieden haben, schrauben Sie den Gurtwickler von der Wand und entfernen Sie den Gurt (drehen Sie die Welle um sich selbst um an den Befestigungspunkt zu gelangen).

Wenn Sie sich für den Direktzug entschieden haben, seien Sie vorsichtig bei dem Herausnehmen der Rollladenwelle. Diese könnte noch Spannung haben und sich drehen. Um Unfälle zu vermeiden, entfernen Sie die Welle mit zwei Personen, eine(r) zieht die Welle heraus während der / die andere die Welle festhält.

Stecken Sie die Rollladenwelle auf die Walzenkapsel und entfernen Sie diese.

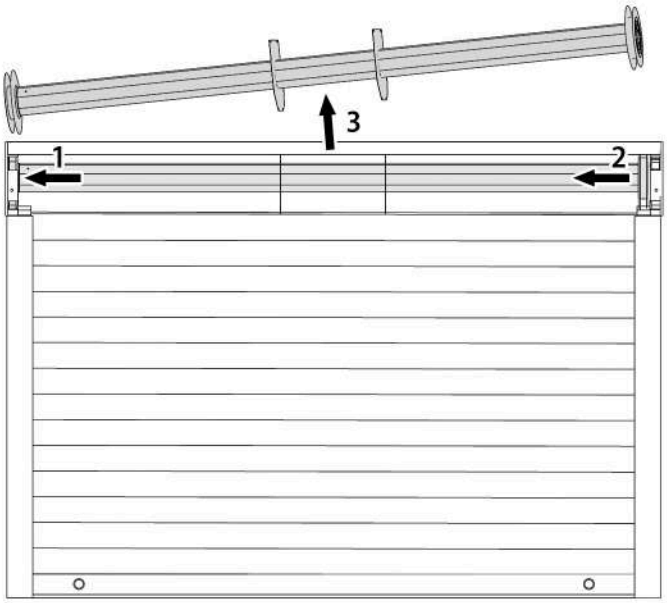

5 Rollladenpanzer leicht hochschieben und Wellenverbinder herausziehen.

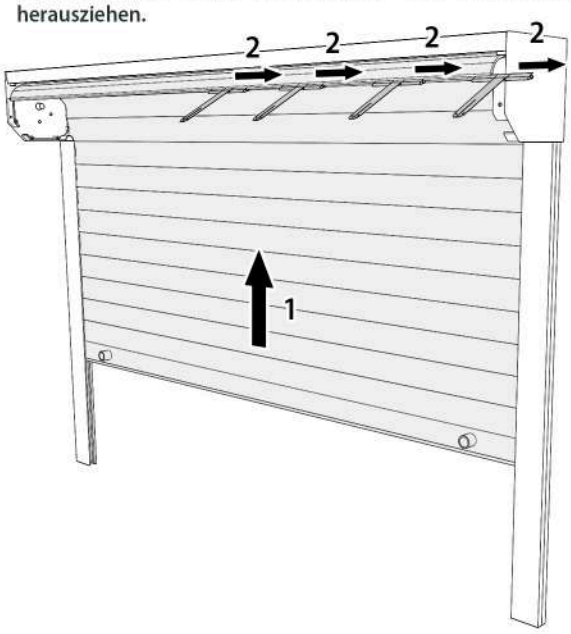

DETAILANSICHT

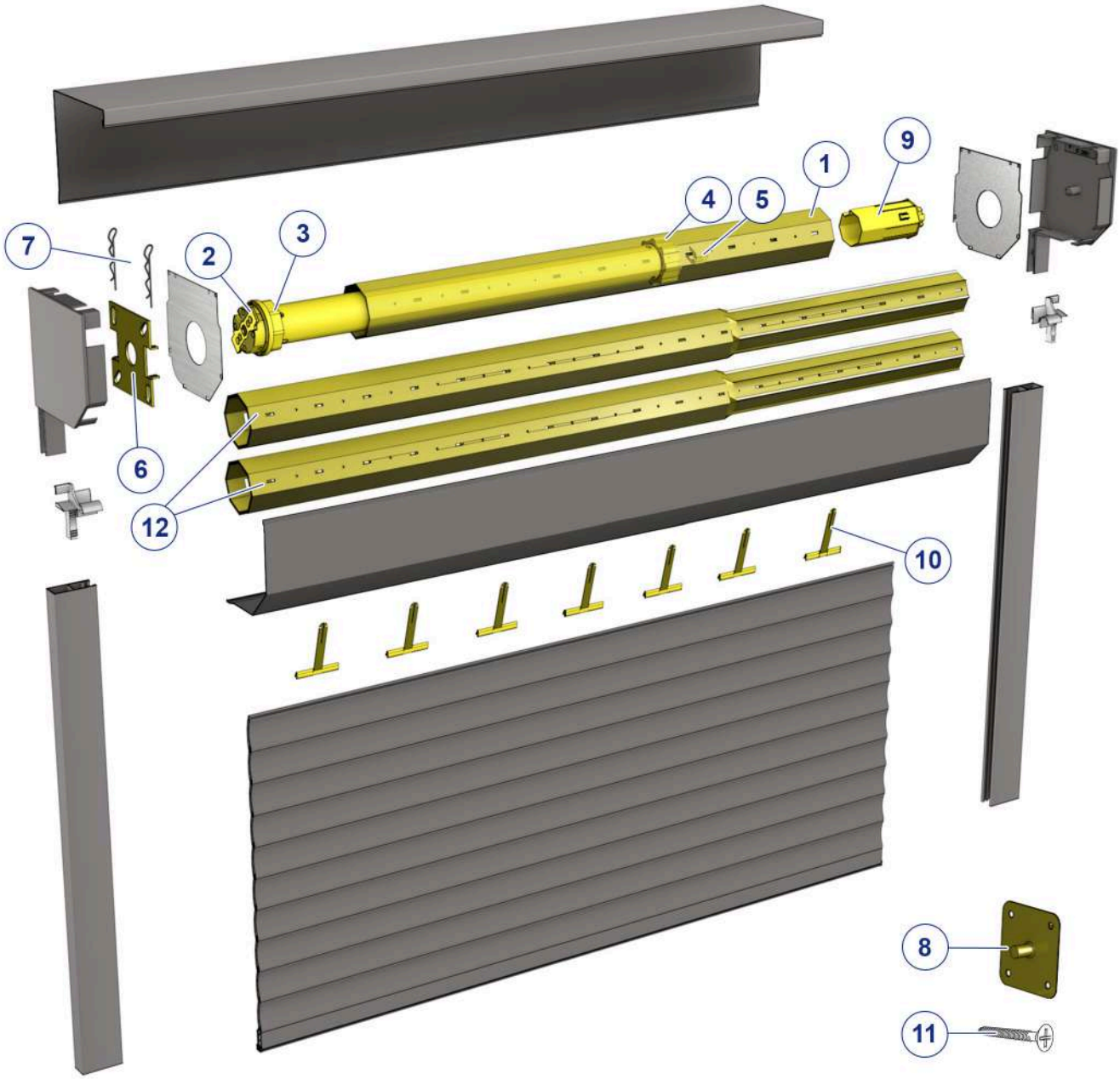

1	Welle	7	Motorträgerstifte (x2)
2	Motor	8	Lagerplatte mit Stift
3	Kupplungsadapter für Motor	9	Walzenkapsel
4	Laufring für Motor	10	Aufhängefedern (3 bis 7 je nach Konfiguration)
5	Schwarzer Stift	11	selbstbohrende Schraube
6	Motorkastenlager	12	Teleskoprohr (0, 1 oder 2 je nach Konfiguration)

ABMESSUNG DER ROLLLADENWELLE

6 Anbringen des Kupplungsadapters.

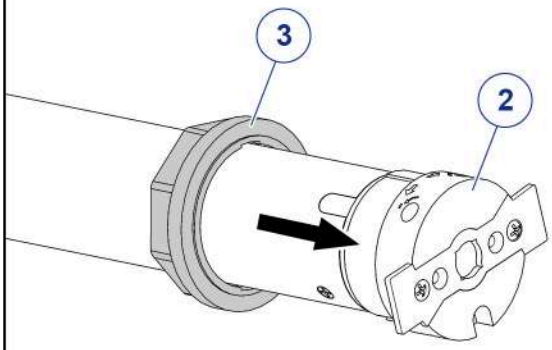

7 Anbringen und Befestigung des Laufrings.

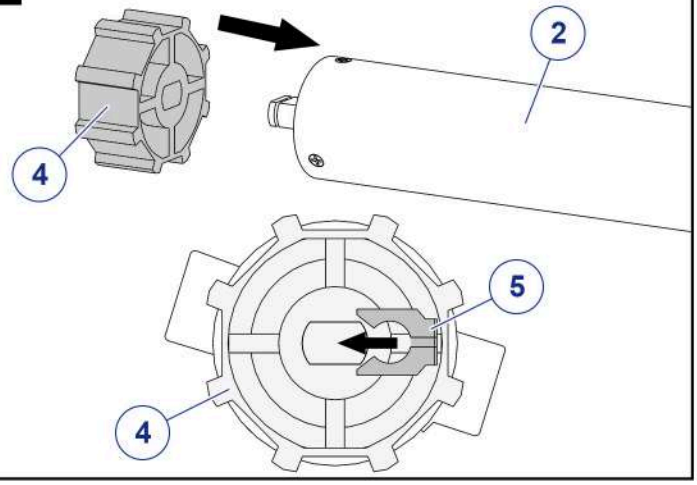

8

a Messung: Motorkopf + Adapterring.

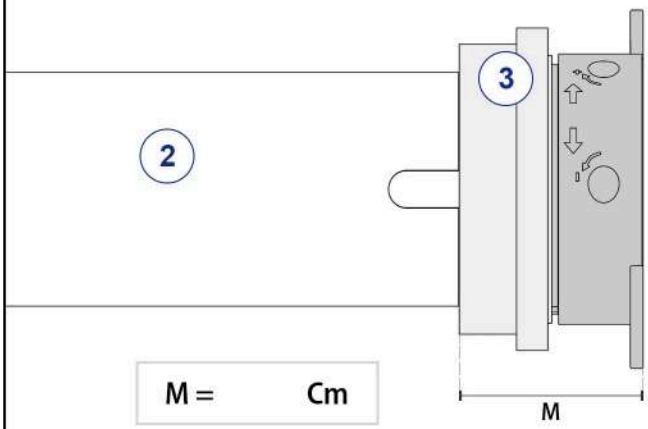

M = Cm

b Messen Sie den hervorstehenden Teil der Walzenkapsel.

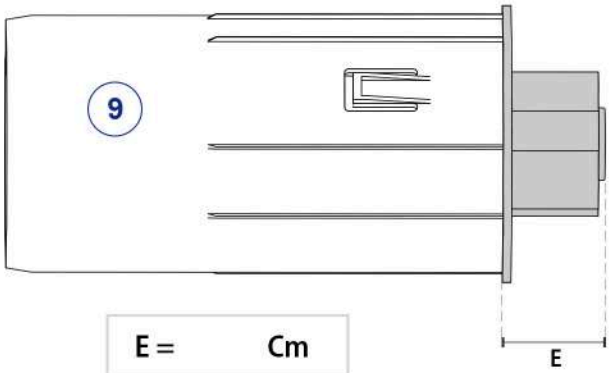

E = Cm

T = M + E + 3 Cm = Cm

9 Messen Sie die Breite zwischen den Befestigungen der Welle.

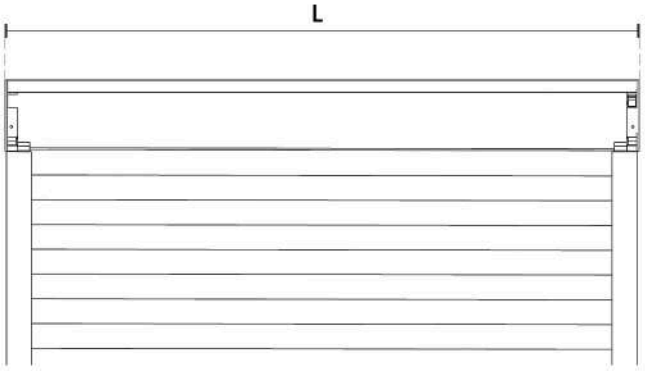

L = Cm

10 Je nach Konfiguration: Bringen Sie die Erweiterung für die Achtkantwelle an (12 optional auf Welle 1)

A = Maße der Rollladenwelle allein

A = L - T = Cm

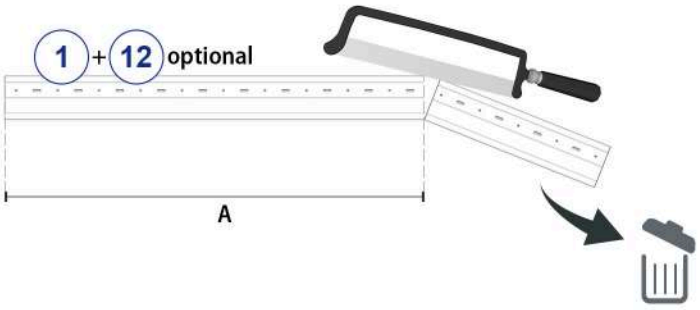

INSTALLATION DER MOTORISIERTEN ROLLLADENWELLE

11 Messen Sie die Motorverkleidung aus. Sie dient dazu den Motor zu schützen.

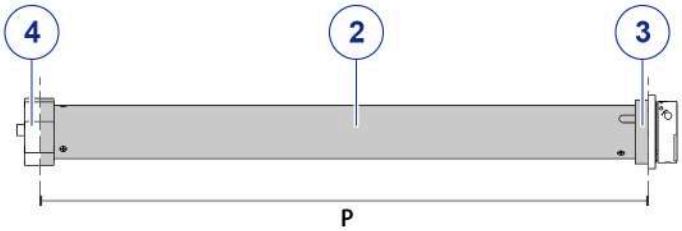

P = Cm

12 Stecken Sie den Motor in die Rollladenwelle.
Übertragen Sie die Maße der Motorverkleidung (P) auf die Welle.
Schrauben Sie die Rollladenwelle auf den Wellenadapter (4) mithilfe der mitgelieferten Schrauben (11).

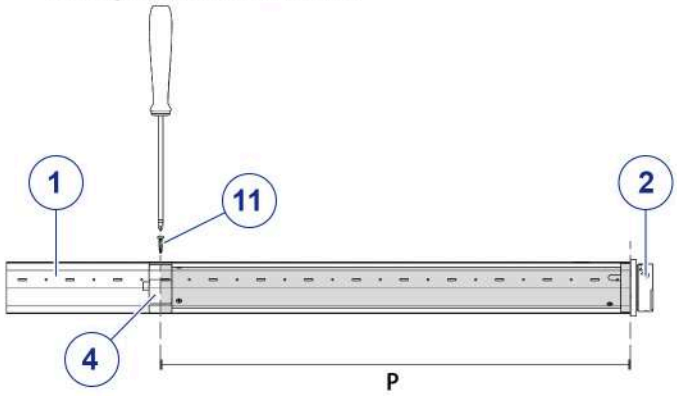

13 Stecken Sie die Walzenkapsel in die Rollladenwelle.

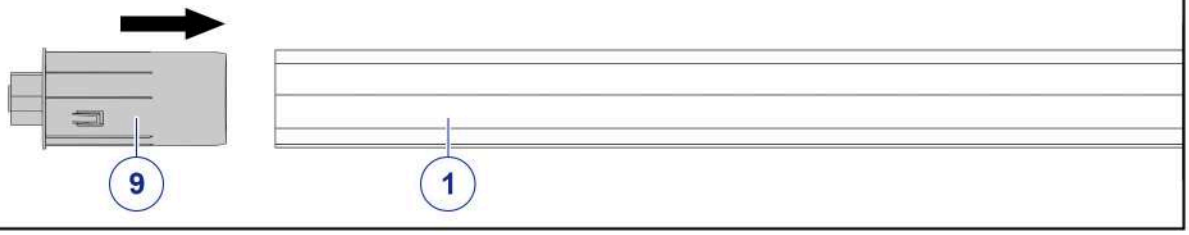

14 Platzierung der Welle/Motor-Einheit auf dem Motor-Kastenlager.

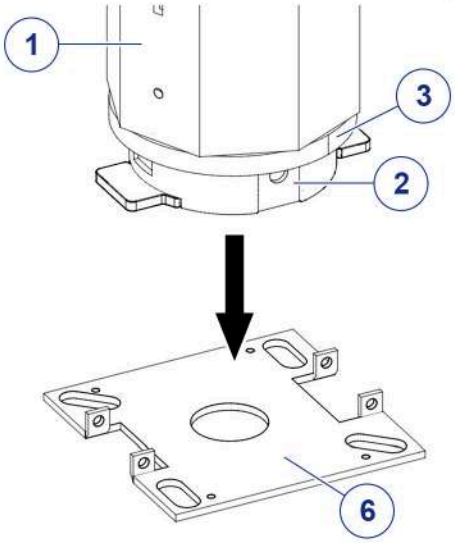

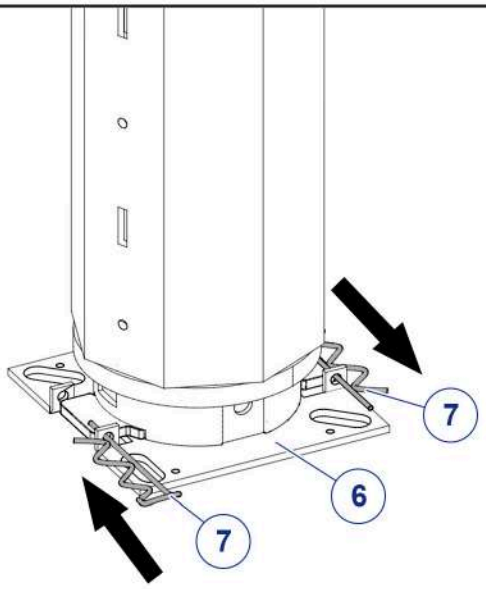

15 Befestigung der Aufhängefedern (3 bis 7 je nach Konfiguration).

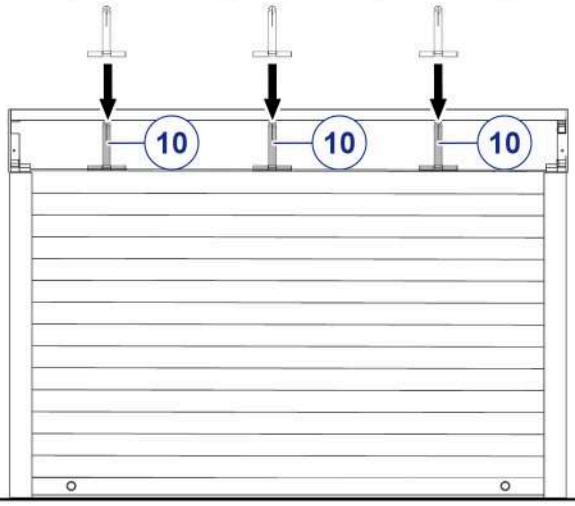

16

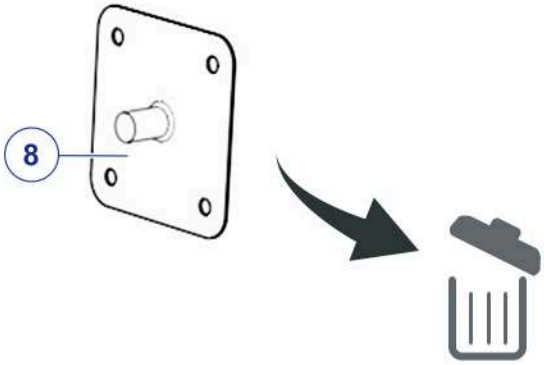

17 An der Stelle des Kastens bohren, an der das Elektrokabel des Motors herausgeführt werden soll.
Wenn die Lager der alten Welle mit der neuen Welle kompatibel sind, setzen Sie diese wieder auf die Welle.
Heben Sie die erste Lamelle des Rollladens sowie die Befestigungselemente an und positionieren Sie die Rollladenwelle.

- Befestigen Sie zunächst die Motorseite. Das Motorkabel durch das zuvor gebohrte Loch führen.
- Positionieren Sie anschließend das andere Ende. Ziehen Sie an der Walzenkapsel, um sie auf den Zapfen der Lagerplatte anzubringen.

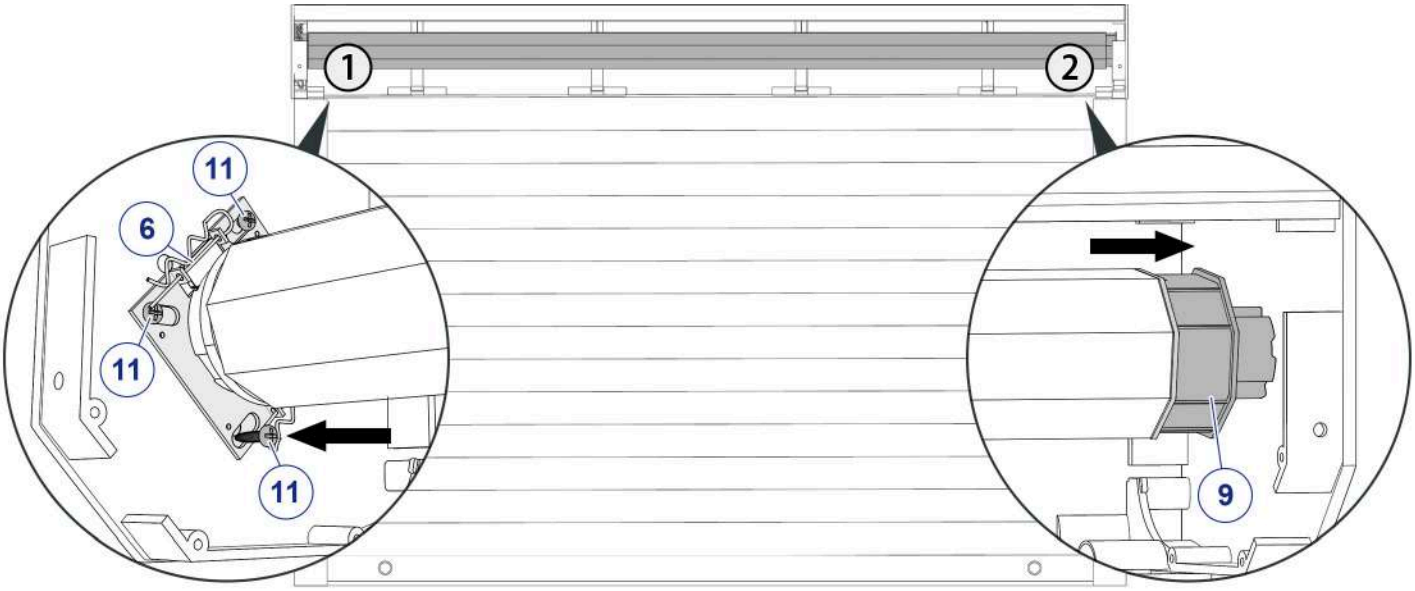

18 Befestigen Sie die Rollladenwelle (gegenüberliegende Seite des Motors) auf die Walzenkapsel (9) mithilfe der mitgelieferten Schrauben (11).

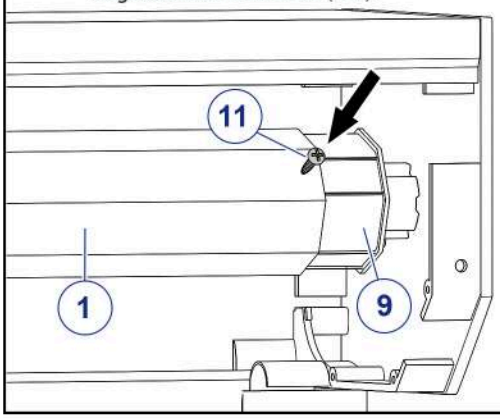

19 Befestigen Sie die Gegenlager auf jeder Seite (nicht mitgeliefert).

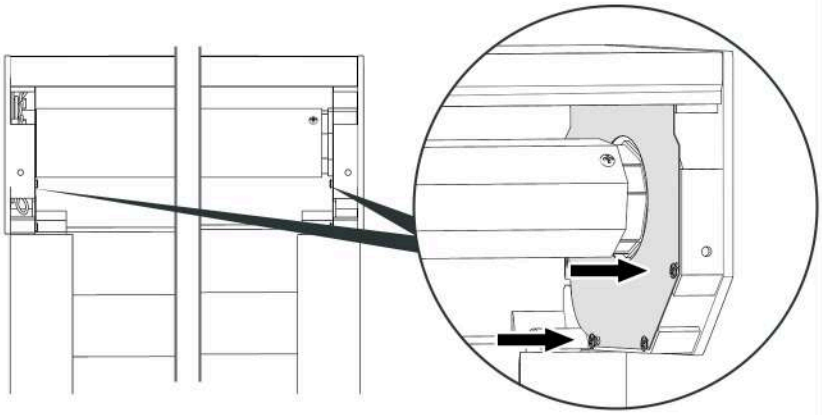

20 Setzen Sie den Rollladenpanzer wieder ein. Achten Sie auf die richtige Wickelrichtung (Schritt 2).

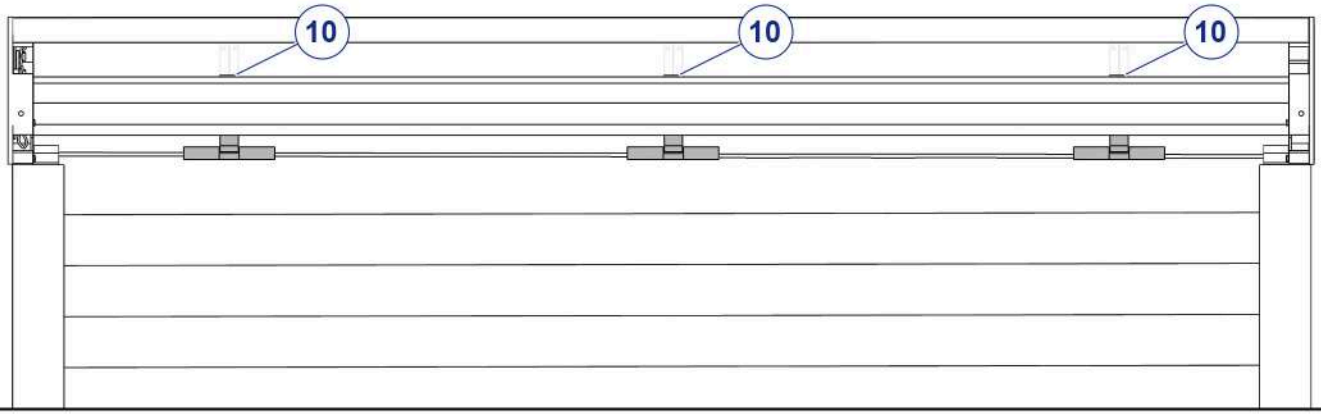

21 Schließen Sie den Motor an Strom an.

Vor jeder Manipulation
DIE STROMVERSORGUNG ABSCHALTEN

Kabelmotor :

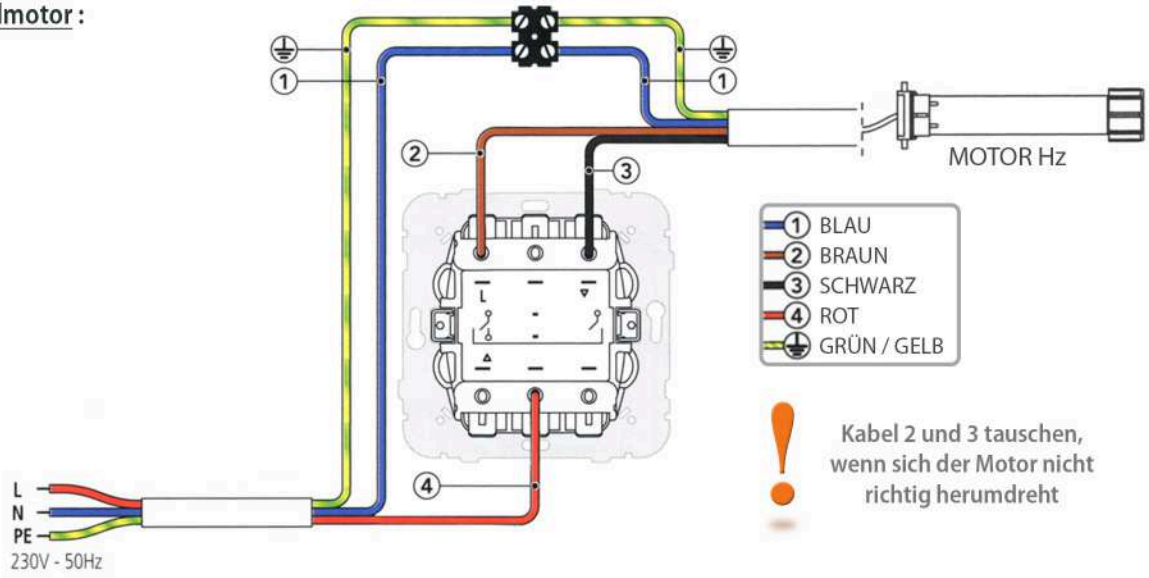

Draht-Motorverkabelung

Für die Montage im Außenbereich muss ein Kabel H05-W-F in einem Schutzrohr oder einer Leitung verlegt werden. Siehe Norm Din EN60335-1 vom Mai 1995 und deren Überarbeitungen.
Verkabelung an einem einpoligen Wechselrichter: Nicht zwei oder mehr Motoren zusammen an demselben einpoligen Wechselrichter verlegen.
Der den Motor versorgende Stromkreis muss mit einer omnipolaren Trennvorrichtung mit einem Öffnungsabstand von mindestens 3 mm ausgestattet sein.

Funkmotor :

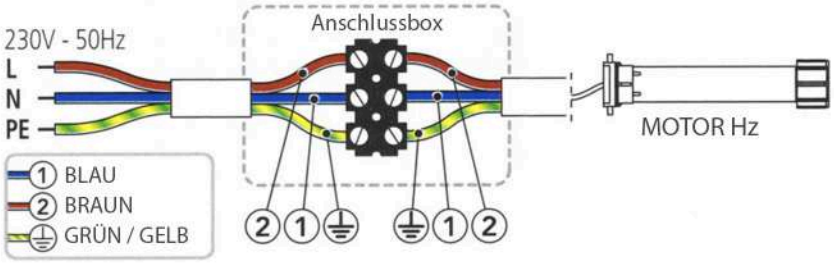

22 Nachdem der Rollladen an das Stromnetz angeschlossen wurde, Stromversorgung wieder anschalten.

a Den Rollladen auf halbe Höhe absenken.

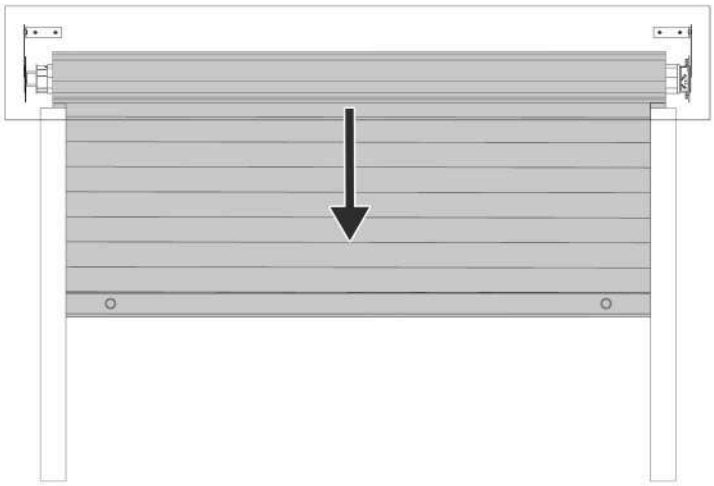

b Die beiden Einstellschrauben in Richtung **—** drehen.

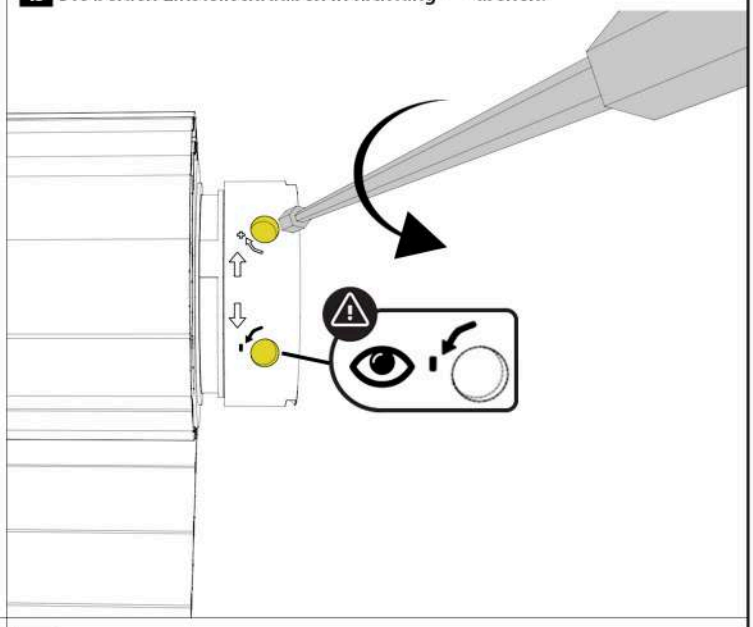

c Den Rollladen hochfahren. Er wird an einer bestimmten Höhe anhalten. Wenn der Rollladen zu hoch fährt und aus den Schienen gleitet, wieder einrasten lassen, etwas absenken, die Taste **STOP** drücken und den vorherigen Vorgang wiederholen, indem die beiden Einstellschrauben 5 mal oder mehr in Richtung **—** gedreht werden.

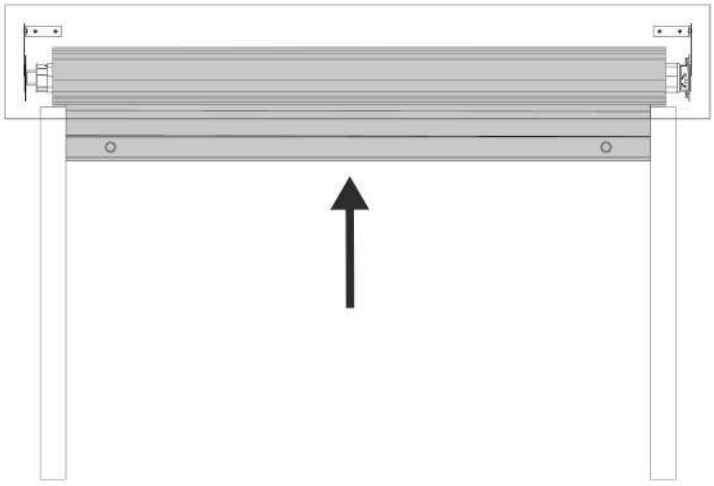

d Den Kontrollschalter für **ÖFFNEN** gedrückt lassen.
Um den oberen Endpunkt festzustellen, eine der Schrauben in Richtung **+** drehen. Wenn der Rollladen sich öffnet, ist dies die Schraube für den oberen Endpunkt. Wenn der Rollladen sich nicht öffnet, ist diese Schraube für den unteren Endpunkt zuständig.
Den oberen Endpunkt anpassen, indem die Schraube in Richtung **+** gedreht wird.

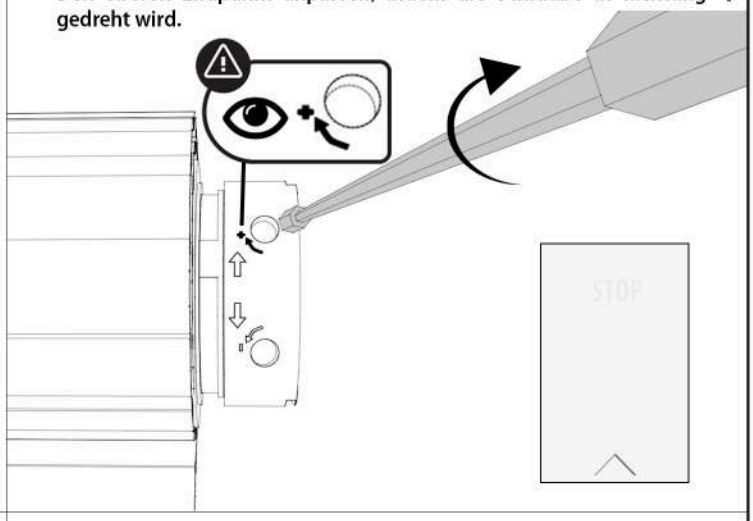

e Den Rollladen schließen. Er wird an einer bestimmten Höhe anhalten. Wenn der Rollladen über das Ende der Schienen hinausfahren will, auf den **STOP**-Knopf drücken und die Schraube für den unteren Endpunkt ein paar Mal Richtung **—** drehen.

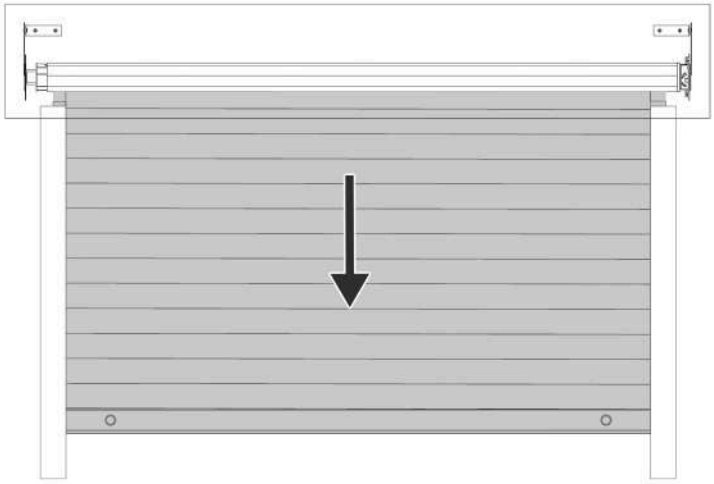

f Den Kontrollschalter für **SCHLIEßEN** gedrückt halten.
Den unteren Endpunkt anpassen, indem die Schraube in Richtung **+** gedreht wird.

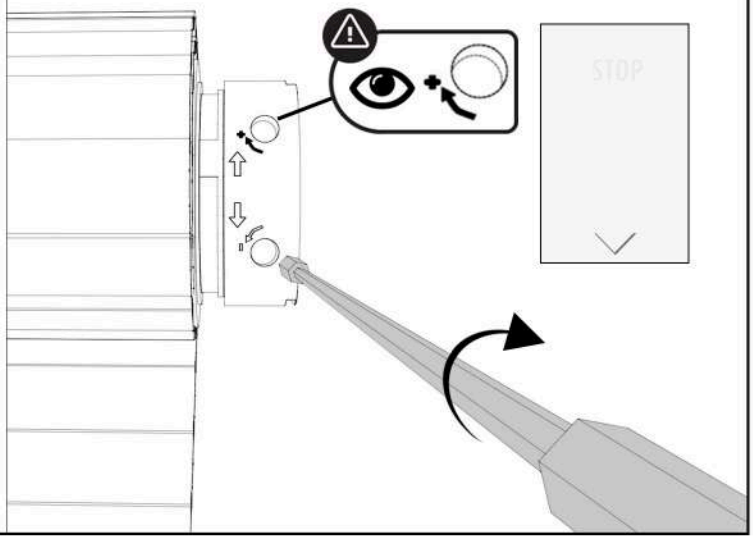

PROBLEME MIT IHREM ROLLLADEN?

Mein Motor gibt ein abnormes Geräusch in der oberen oder unteren Position von sich:
Der Motor versucht den Rollladenpanzer weiter hochzuziehen oder runterzulassen --> Endpunkte einstellen.

Mein Motor schaltet sich während einer Einstellung aus:
Der Motor verfügt über einen Wärmeschutz. Bei Überhitzung schaltet er sich aus --> 10 Minuten warten, damit er abkühlt.

Mein motorisierter Rollladen schließt nicht komplett oder öffnet sich nicht ganz:
Die Endpunkte sind schlecht eingestellt --> Endpunkte einstellen.

Mein Rollladen blockiert beim Herunterfahren:
Eventuell hat sich eine Lamelle aus der Schiene gelöst --> Korrekte Anordnung der Lamellen überprüfen.

Meine Endpunkte sind nicht richtig eingestellt:
Siehe Seite 9.

Meine Rollladenwelle scheint zu klein zu sein:
Es ist normal, dass die Rollladenwelle ein wenig kürzer ist. Dies muss so sein, damit sie zwischen den beiden Wandhalterungen richtig positioniert werden kann. Das ausziehbare Ende wird verwendet, um diese "fehlende" Länge einzustellen.

Wie schließe ich den Schalter für Kabelmotoren an? (Nur für kabelgebundene Motoren):
Siehe Seite 8.

Der Motor reagiert nicht auf den Befehl der Fernbedienung (Nur für Funkmotoren):
Batterien überprüfen oder wechseln. Fernbedienung neu zuordnen.

TIPPS VON AVOSDIM

Sollten Sie mehrere motorisierte Rollläden haben, raten wir Ihnen, sie auf verschiedene Schutzschalter zu verteilen, um einfacher Probleme beheben zu können.
Bei Sturm ist es wichtig, den Rollladen entweder komplett zu öffnen oder zu schließen. Wenn der Rollladen halb geöffnet ist, kann er herausgerissen werden.

KIT DE EJE MOTORIZADO PARA PERSIANA ENROLLABLE RENOVACIÓN
eje Ø 60mm

Querido cliente:

Usted acaba de adquirir un kit de eje motorizado para persiana enrollable, la cual, esperamos sea de su agrado.
La puesta en marcha es simple, los utensilios necesarios no son más que unos cuantos utensilios básicos.

Importante : Hemos realizado cuidadosamente estas instrucciones de utilización para el montaje con el fin de que usted no encuentre ninguna dificultad. Es por eso que le recomendamos seguirla paso a paso.

Nuestro material está garantizado contra todo defecto de fábrica. **Sin embargo no somos responsables en caso de un error de su parte en el proceso de montaje.**

Estas instrucciones de utilización se componen de diferentes etapas:

- La retirada del mecanismo antiguo **página 2**
- Despiece del producto **página 4**
- Escalar la dimensión del eje **página 5**
- Montaje del nuevo eje motorizado **página 6**
- El ajuste de topes **página 8**
- Preguntas Frecuentes y Recomendaciones **página 10**

LA RETIRADA DEL MECANISMO ANTIGUO

1 Retire la parte removible de su cajón de persiana enrollable.

Es posible que el eje a reemplazar disponga de una compensación (destinada a facilitar la maniobra existente). Para desmontar este eje, hay que soltar el resorte para evitar cualquier accidente corporal / material.

- Caso N°1= mi eje dispone de un resorte de compensación.
- Caso N°2= mi eje no dispone de resorte.

Caso N° 1 :

a Con la persiana subida, debe hacerla bajar contando el número de vueltas efectuadas con la manivela.

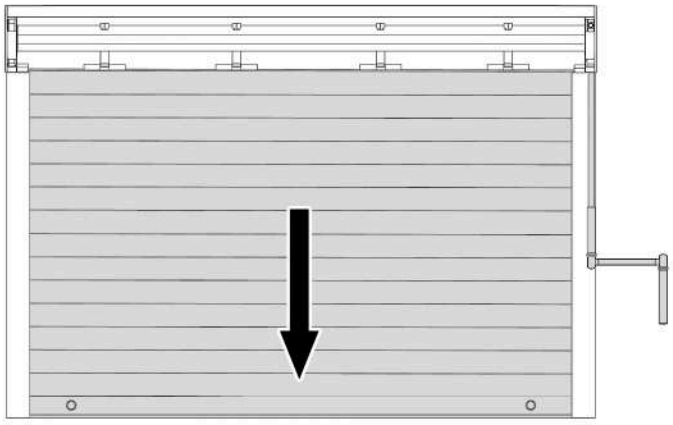

b Desenganche la persiana enrollable de su eje, teniendo cuidado de tomar el buen sentido de enrollamiento del tablero.

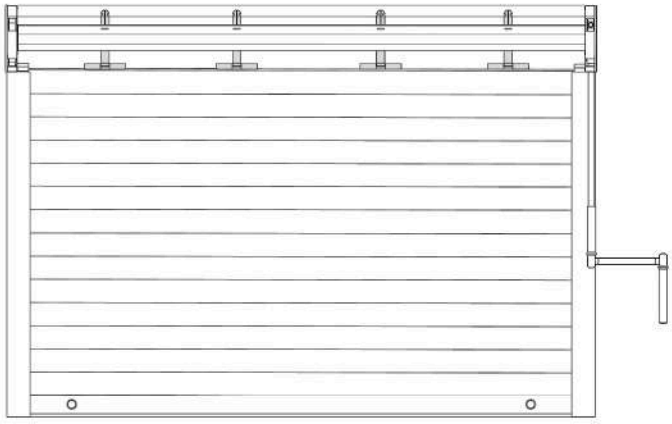

c Suelte o relaje el resorte con la manivela: gire en sentido contrario (subida) la manivela el número de vueltas contadas durante la etapa A.

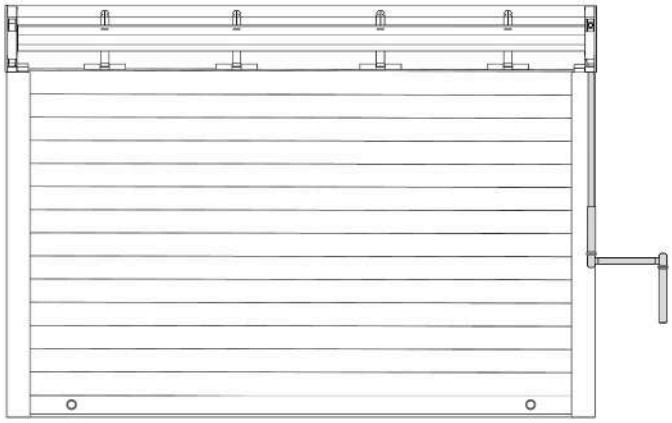

d Quite la manivela, luego desmonte el pasaje del cajón.

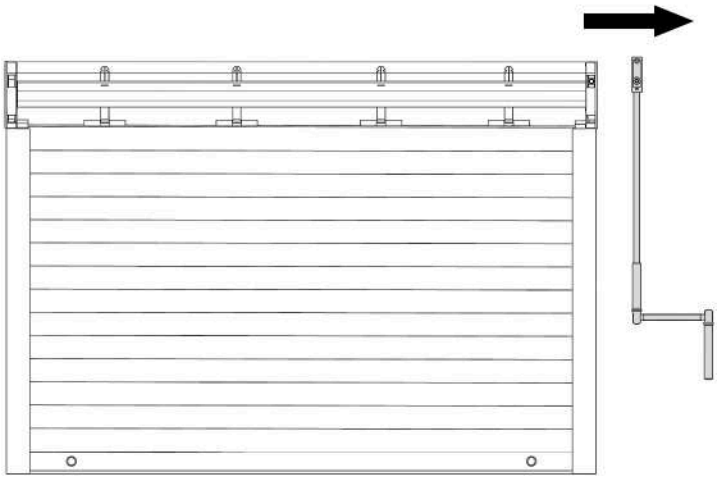

Caso N° 2 :

a Baje la persiana.

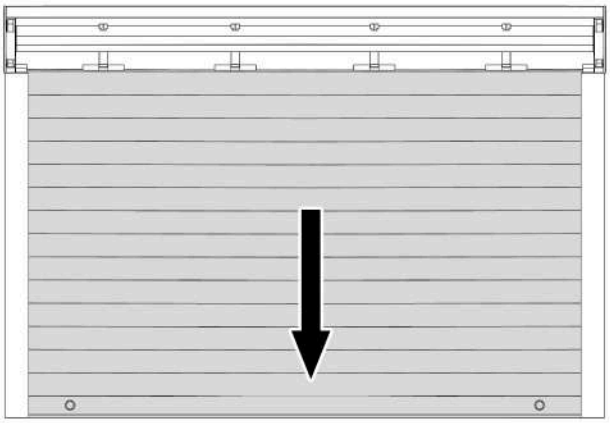

b Desenganche la persiana enrollable de su eje, teniendo cuidado de tomar el buen sentido de enrollamiento del tablero.

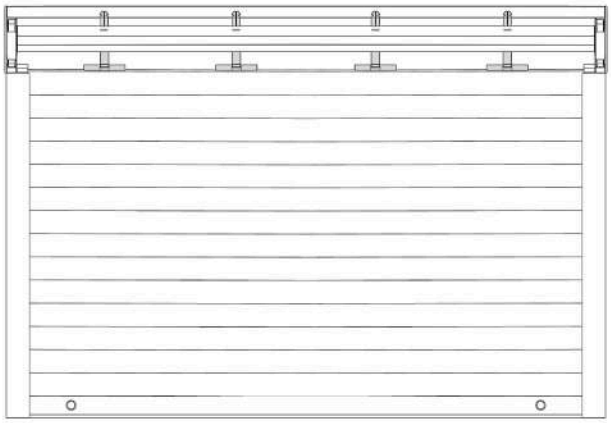

2 Desprenda el eje de la punta del tubo (puede que esté atornillado o apretado según el fabricante).

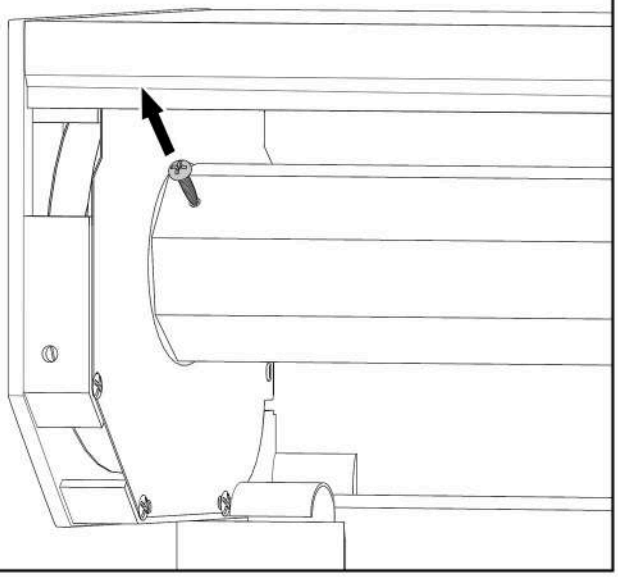

3 Desatornille la placas de contención y deslice hacia el centro del eje.

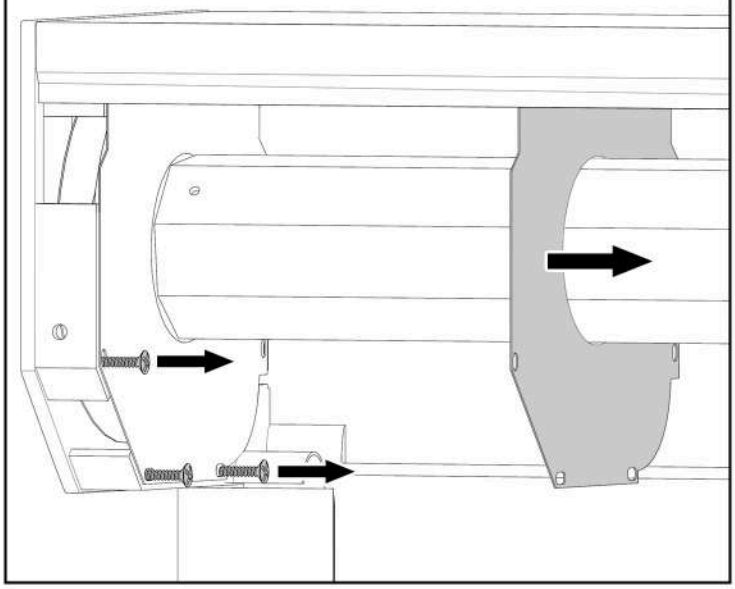

4

Si tiene una maniobra con cinta, desmonte la caja enrolladora del muro y quite la cinta del disco de guiado (gire el eje sobre el mismo para alcanzar el punto de fijación).

Si tiene maniobra con eje compensado, tenga cuidado durante retirada de un eje, este podría estar tenso y girar sobre el mismo. Para evitar cualquier accidente, retírelo con otra persona mientras que el otro retiene el eje (si este empieza a girar).

Encaje el eje al fondo en la punta del tubo luego retírelo.

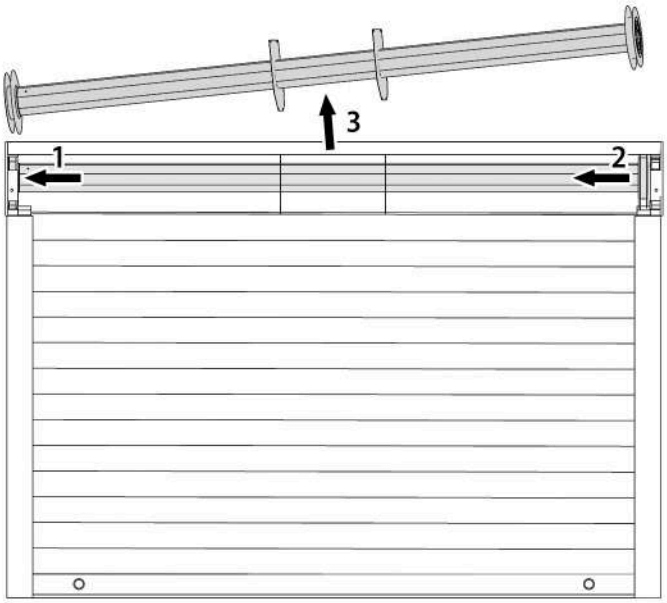

5 Levante el tablero de lamas y retire las flejes.

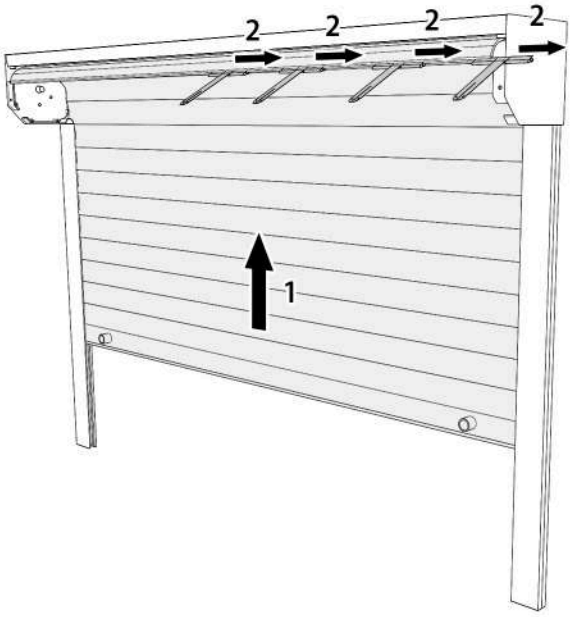

DESPIECE DEL PRODUCTO

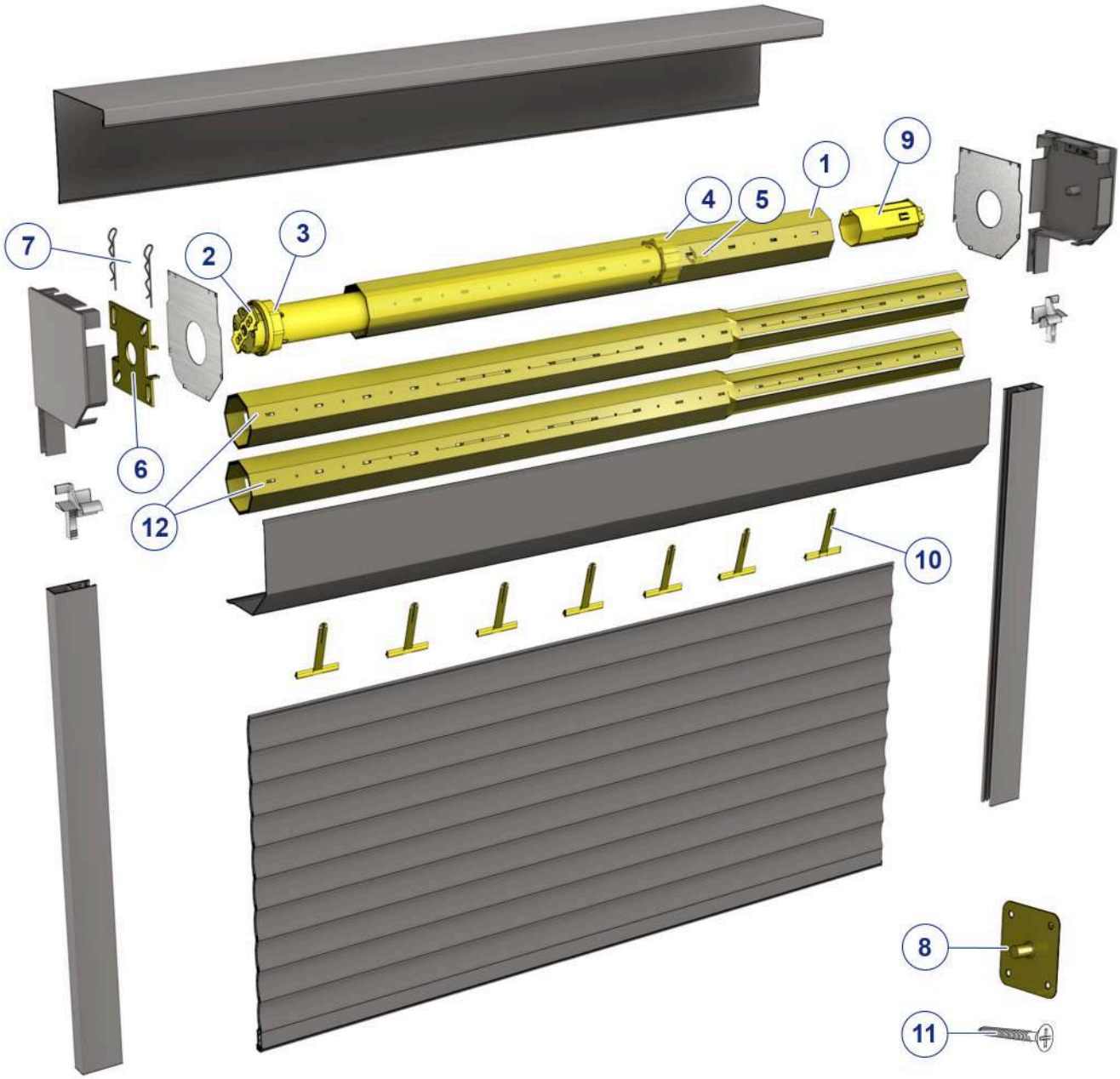

1	Eje octogonal recortable	7	Chavetas soporte (x2)
2	Motor	8	Soporte con espiga
3	Corona	9	Punta de tubo
4	Rueda	10	Flejes tablero
5	Chaveta	11	Tornillos autoperforantes
6	Soporte motor	12	Tubo octogonal telescópico recortable (0,1 o 2 según la configuración)

ESCALAR LA DIMENSIÓN DEL EJE

6 Instalación de la corona.

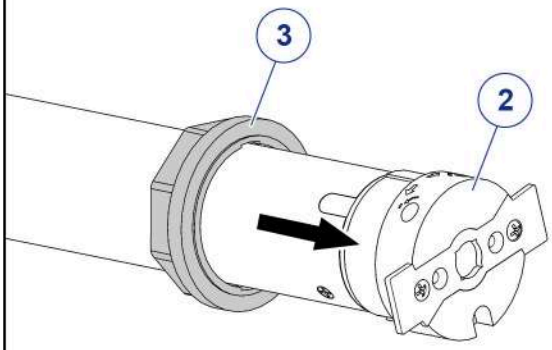

7 Montaje y fijación de la rueda.

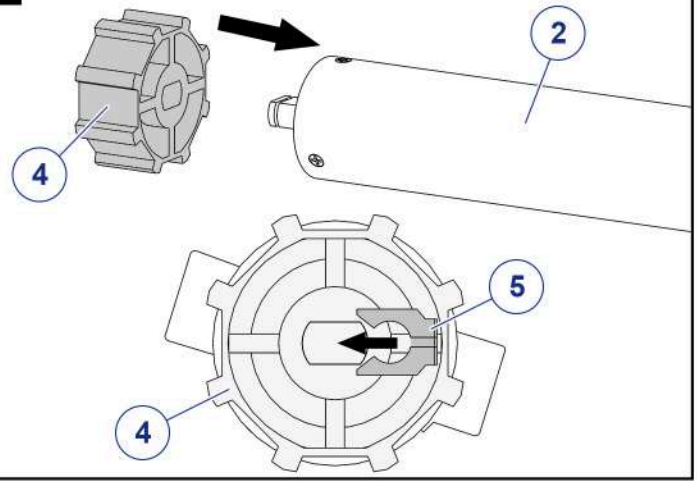

8

a Mida : cabeza motor. + anillo de la corona.

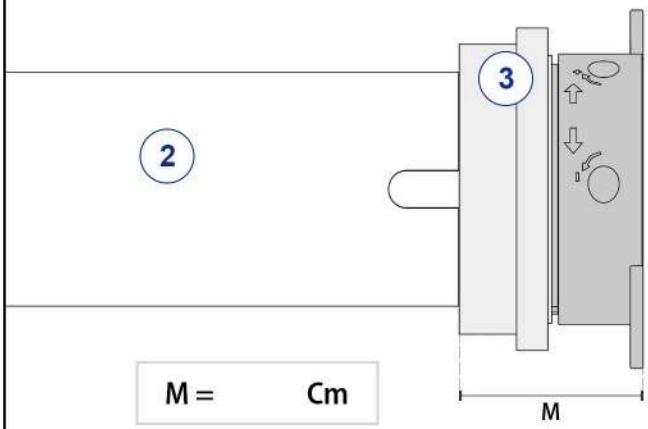

M = Cm

b Mida la parte exaltada de la punta del tubo.

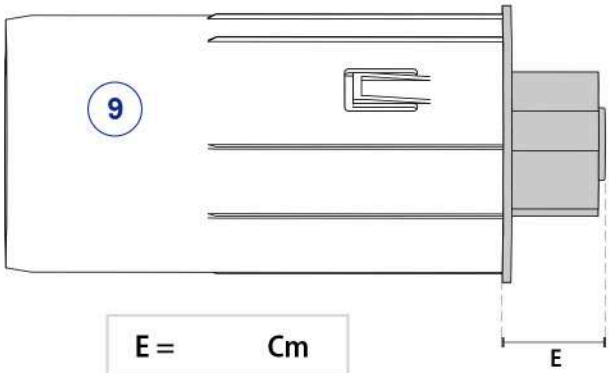

E = Cm

T = M + E + 3 Cm = Cm

9 Mide al ancho entre los soportes del eje.

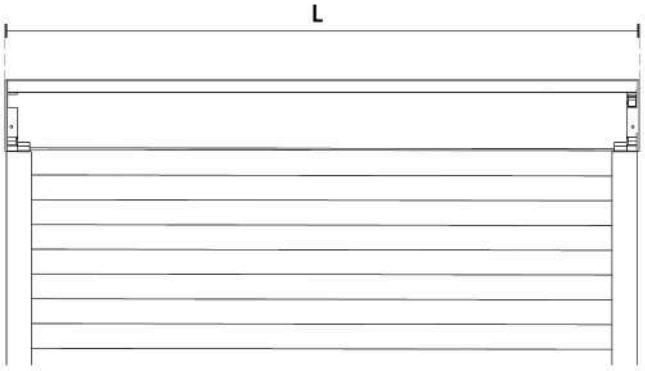

L = Cm

10 Según su configuración, encaje los tubos octogonales telescópicos (12 opcional(es)) en el eje (1).

Dimensión del eje sólo (A).

A = L - T = Cm

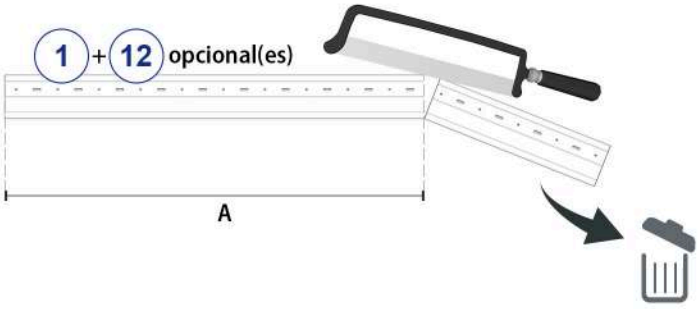

MONTAJE DEL NUEVO EJE MOTORIZADO

11 Mida la distancia de ocupación. Esta sirve para asegurar el motor y no dañarlo.

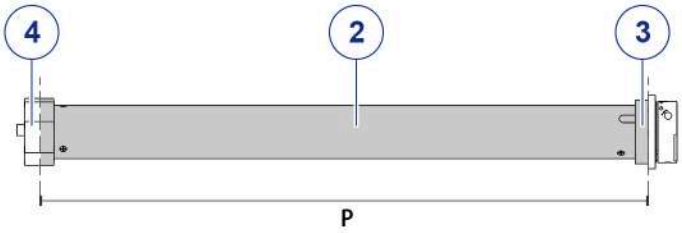

P = Cm

12 Introduzca el motor en el eje.
Traspase la distancia de popage (P) en el eje, luego atornille el eje en la rueda del motor (4) con uno de los tornillos que vienen incluidos (11).

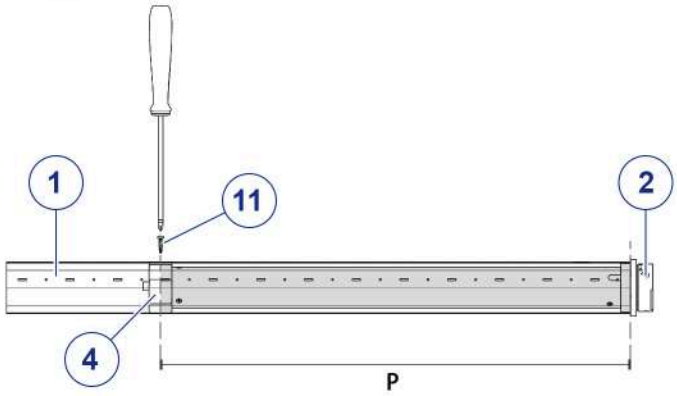

13 Encaje la punta del tubo en el eje.

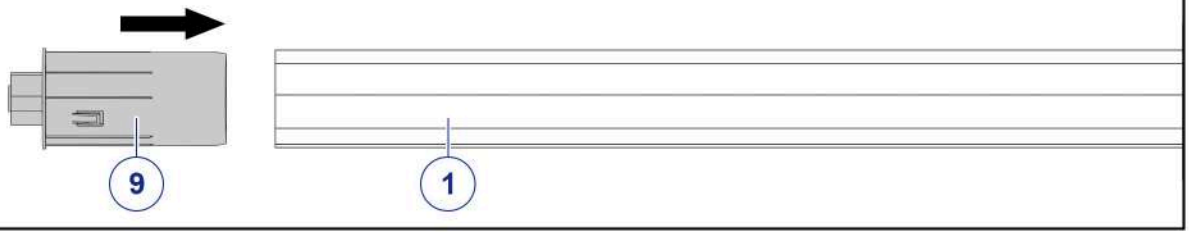

14 Coloque el conjunto eje/motor en el soporte del motor.

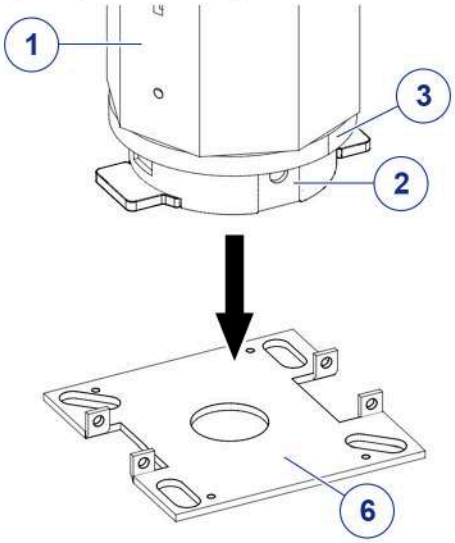

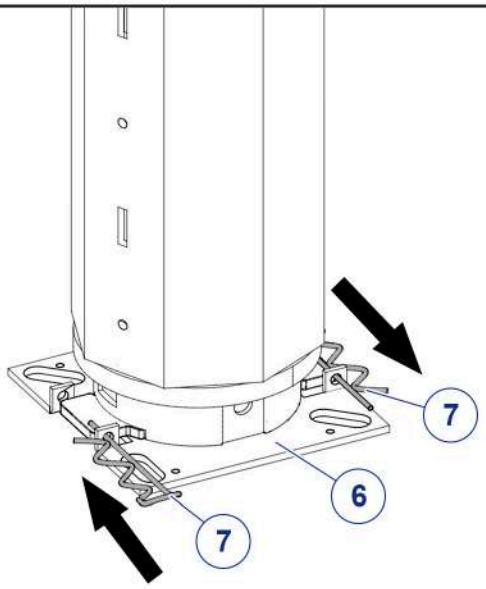

15 Colocación de Flejes tablero (de 3 a 7 según la configuración).

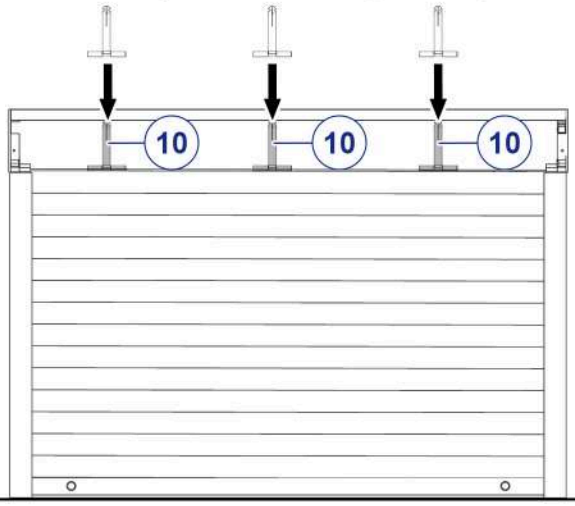

16

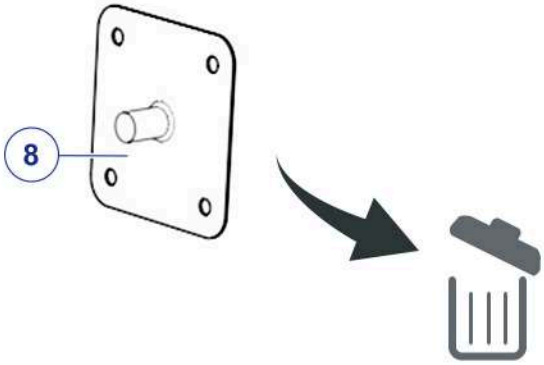

17 Taladra un agujero en la caja por donde quieras que salga el cable del motor.
Si las contraplacas del eje antiguo son compatibles con el eje nuevo, sustitúyelas en el eje.
Suba la primera lama de la persiana enrollable así como las fijaciones, luego coloque el eje.

- Posicione primero la parte del motor. Pase el cable del motor por el orificio previamente mecanizado.
- Posicione la otra extremidad del eje. Jale la punta del tubo para hacer que se ubique en la espiga del testero del cajón.

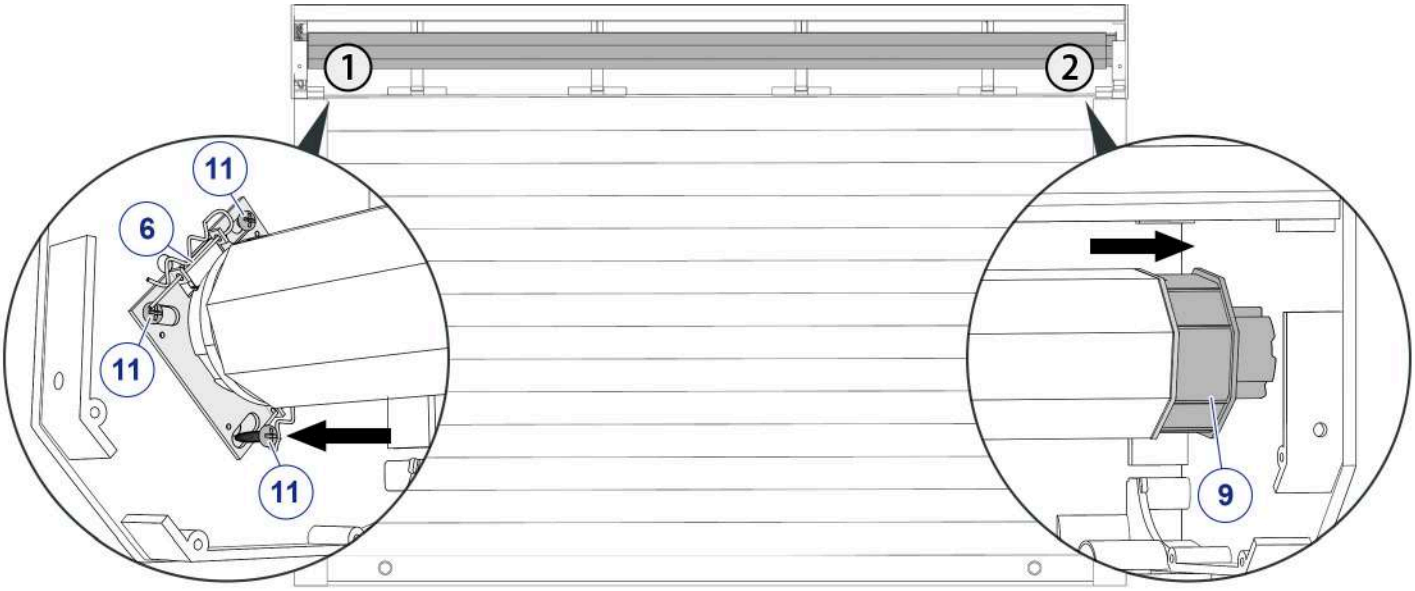

18 Fije el eje (lado opuesto al motor) en la punta del tubo (9) con uno de los tornillos que vienen incluido (11).

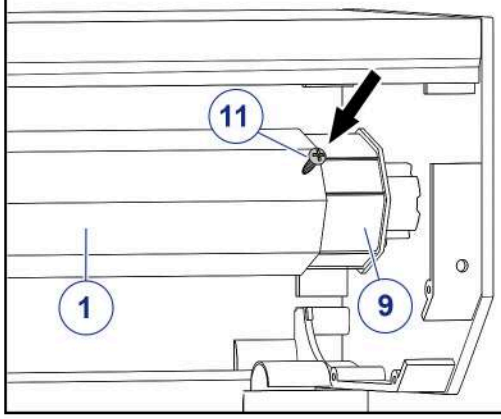

19 Fije las placas de contención de cada lado (no incluido).

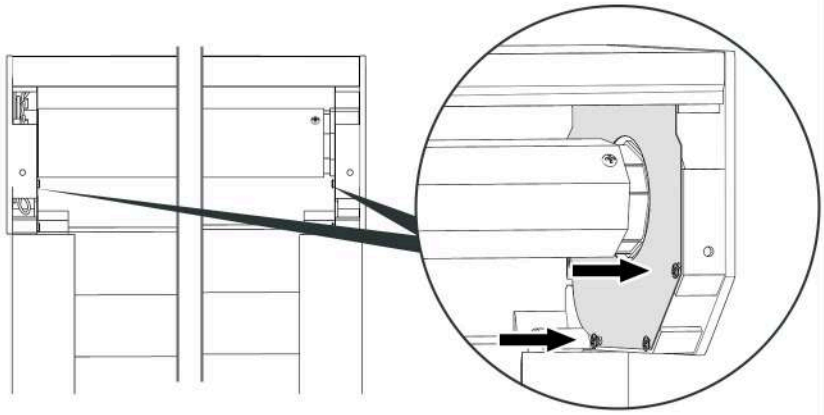

20 Fije de nuevo el tablero de la persiana enrollable en el eje, teniendo cuidado con el sentido de enrollamiento del tablero (marcado en el etapa 2).

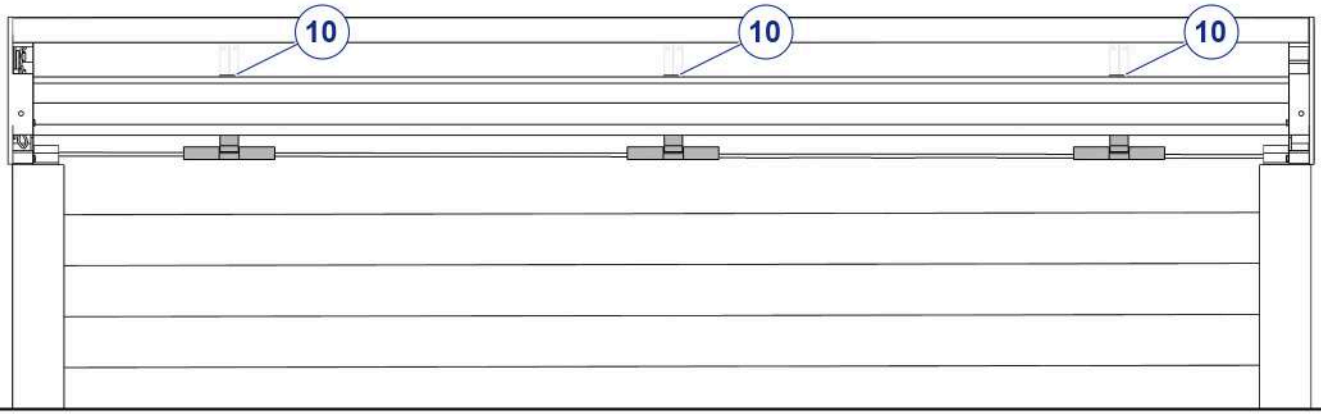

21 Efectúe las conexiones según el esquema correspondiente a su motor.

Antes de toda manipulación
CORTE TODA TENSIÓN DE ALIMENTACIÓN ELÉCTRICA

Motor con cable :

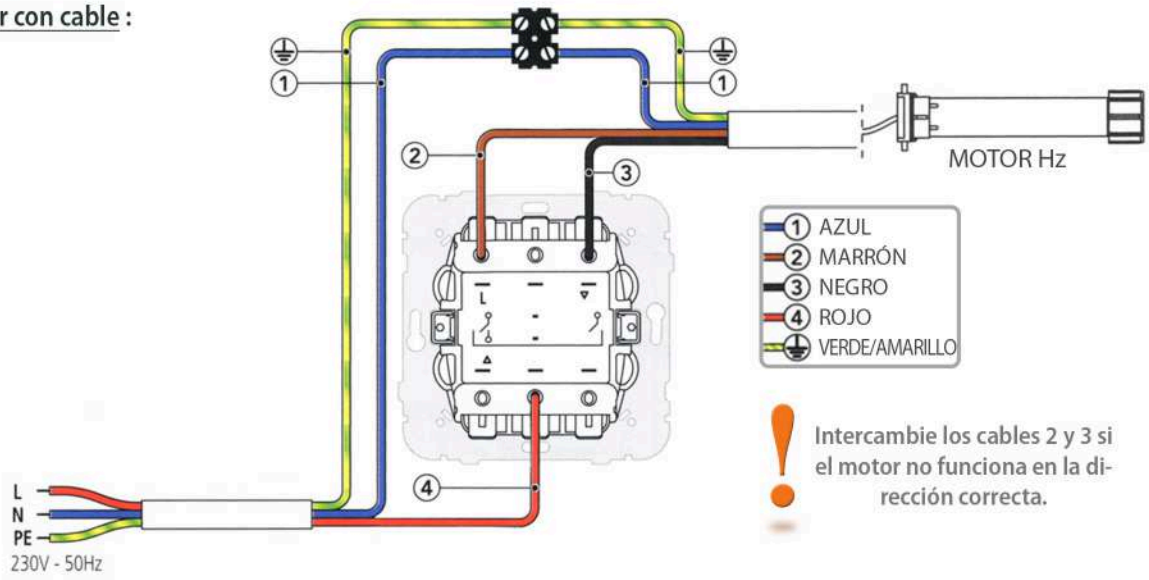

Intercambie los cables 2 y 3 si el motor no funciona en la dirección correcta.

Cableado motor 4 cables

Para la instalación en exteriores, un cable H05-W-F debe ser alojado en una vaina o conducto. Ver la norma NF EN60335-1 de mayo de 1995 y sus modificaciones.
Cableado en un inversor unipolar: no cablear dos o más motores juntos en el mismo inversor unipolar.
El circuito que alimenta el motor estará provisto de un dispositivo de corte omnipolar con una distancia de apertura de al menos 3 mm.

Motor radio :

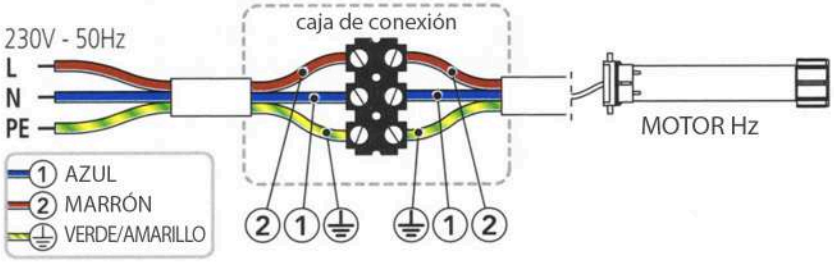

22 Después de conectar la persiana al sector, encienda la energía.

a Baje la persiana hasta la mitad.

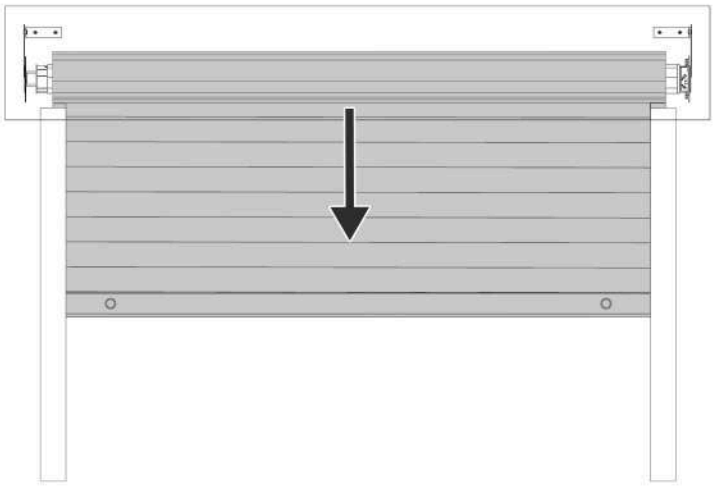

b Gire los 2 tornillos de ajuste hacia el **—**.

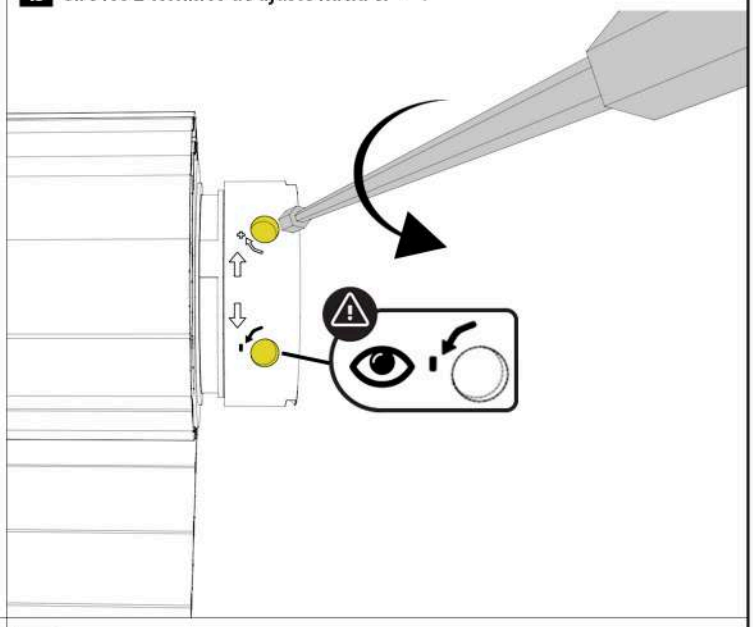

c Levante la persiana, esta se detendrá a una cierta altura.
Si la persiana sube demasiado y sale de las guías, vuelva a engancharla, bájela un poco, pulse el botón **STOP** y repita la operación anterior girando los 2 tornillos de ajuste 5 o más veces hacia el **—** en los 2 tornillos de ajuste.

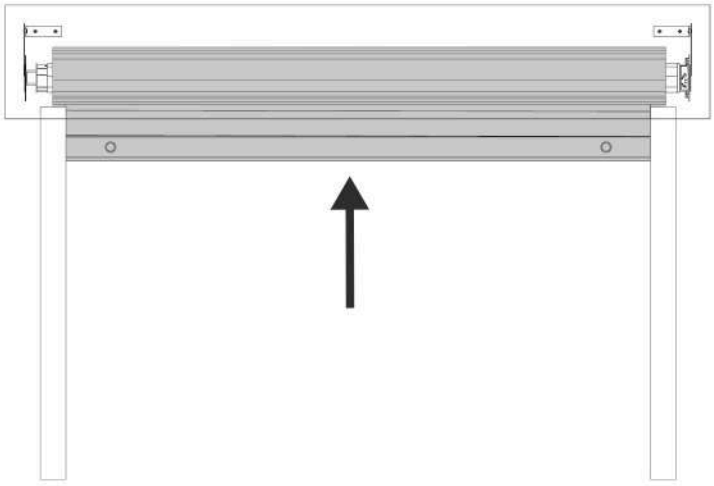

d Deje el punto de operación en la posición **ARRIBA**.
Para localizar el tope superior, gire uno de los tornillos de ajuste hacia el **+**.
Si la persiana sube, quiere decir que este tornillo de ajuste es aquel que define el tope superior.
Si la persiana no sube, quiere decir que este tornillo es aquel que define el tope inferior.
Ajuste la posición del tope superior que usted ha elegido previamente, girando el tornillo hacia el **+**.

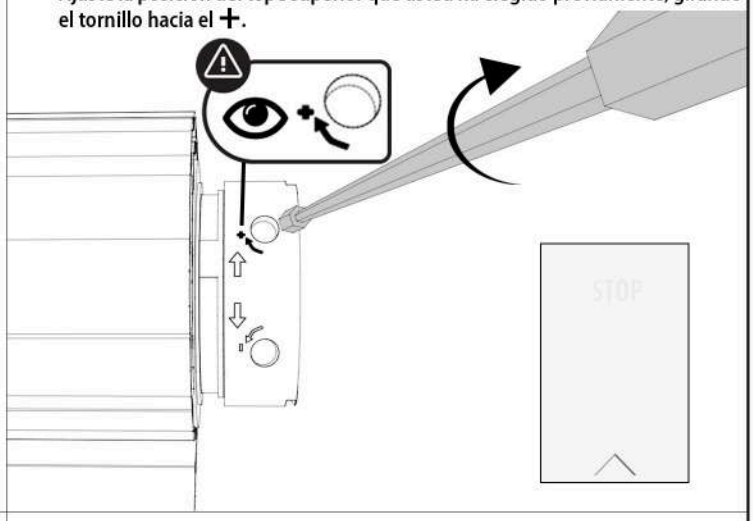

e Baje la persiana, esta se detendrá a una cierta altura.
Si la persiana quiere bajar por debajo de las guías, no "fuerce" el motor.
Presione el botón **STOP** y gire unas cuantas vueltas más hacia el **—** del tornillo de ajuste de parada inferior solamente.

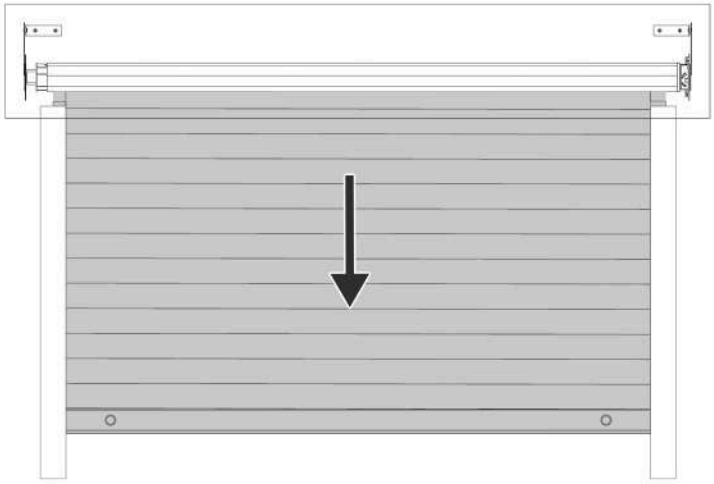

f Deje el punto de control en la posición **ABAJO**.
Ajuste la posición del tope inferior girando el tornillo de ajuste hacia el **+**.

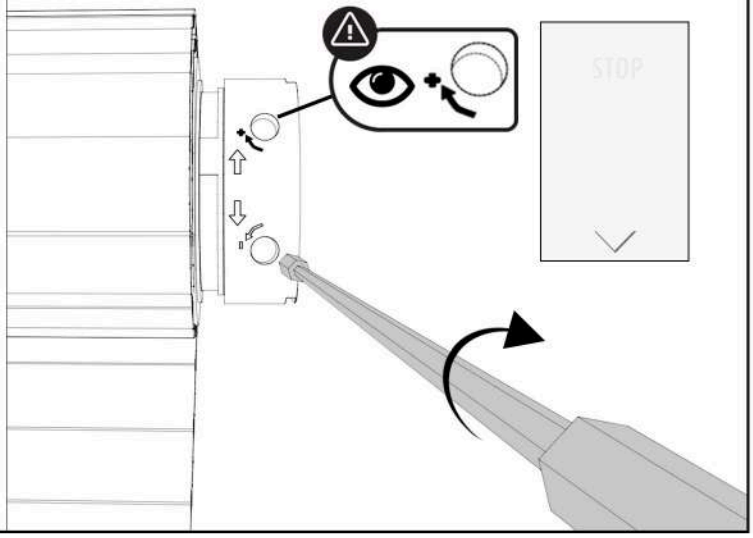

¿PROBLEMAS CON TU PERSIANA?

Mi motor "hace ruidos" en la posición de arriba o abajo :
Sigue intentando subir o bajar la persiana --> quiere decir hay que hacer los ajustes de parada.

Mi motor se apaga durante el ajuste :
El motor tiene protección térmica. En caso de sobrecalentamiento, se corta --> espera 10 minutos para que se enfríe.

Mi persiana motorizada no baja hasta abajo ni sube hasta arriba del todo :
El ajuste de topes están mal hecho --> hay que hacer ajustes de parada para indicar al motor cuando ha llegado al tope.

Mi persiana se bloquea durante el descenso :
Una de las lamas puede haberse resbalado y se frota por un lado --> Comprueba que las lamas estén bien alineadas.

Mis topes no están bien ajustados :
Por favor, siga las instrucciones de las páginas 9.

Mi eje parece demasiado corto :
Es normal que el eje se acorte un poco para poder posicionarlo correctamente entre los 2 soportes. La punta retráctil sirve para ajustar esta longitud "que falta".

¿Cómo conecto mi inversor o interruptor para los motores con cable? (sólo motorización con cable) :
Lo invitamos a ver el diagrama de la página 8.

El motor no responde a la orden del mando (sólo motorización radio) :
Verifique la pila o cárguela, intente de emparejar el mando de nuevo.

CONSEJOS DE AVOSDIM

Si tiene varias persianas motorizadas, le aconsejamos que las distribuya en diferentes interruptores para que pueda trabajar en ellas más fácilmente si tiene algún problema.

En caso de tormenta, abrir o cerrar completamente la persiana, las posiciones intermedias crean un punto de rasgado.